一般会計予算決算常任委員　産業建設分科会審査日程

日　時　令和５年９月７日（木）
　　産業建設常任委員会終了後
場　所　第２委員会室
日　時　令和５年９月８日（金）
　　午前９時
場　所　第２委員会室

～審査内容～

１　承認第４号　令和５年度山陽小野田市一般会計補正予算（第５回）に関する専決処分について

審査番号①　建設部、経済部

(1) 歳出に係る説明

○　8-3-2、11-2-1　土木課

○　11-3-1、11-3-2　農林水産課

(2) 歳出に係る質疑

２　議案第５７号　令和５年度山陽小野田市一般会計補正予算（第６回）について

審査番号①　経済部

(1) 歳出（特定財源を含む）に係る説明

○　6-1-2、6-1-4、11-3-1、11-3-2　農林水産課
（歳入 13-1-2、15-1-3、16-2-4、22-1-10）
地方債補正：農業用施設災害復旧事業債、林業施設災害復旧事業債

○　7-1-1、7-1-2　商工労働課（歳入 15-2-1、18-1-2）

(2) 歳出（特定財源を含む）に係る質疑

審査番号②　建設部

(1) 歳出（特定財源を含む）に係る説明

○　8-2-3、8-3-1、8-3-2、8-4-1、11-2-1　土木課
（歳入 13-1-1、15-1-3、16-2-6、22-1-6、22-1-10）
地方債補正：がけ崩れ対策事業債、道路整備事業債、公共土木施設災害復旧事業債

○　8-5-2　都市計画課

(2) 歳出（特定財源を含む）に係る質疑

３　議案第４７号　令和４年度山陽小野田市一般会計歳入歳出決算認定について

審査番号	項　　目 明示していないが、各課の歳入を含む	ページ	審査事業	担当部・課
①	6 款　農林水産業費 11 款 1 項 1 目、3 項 1 目	268-287 368-369 370-371	28　29 30	農業委員会事務局 農林水産課
②	5 款　労働費 7 款 1 項 1、2、5、6 目	266-269 288-295 296-299	31　32 33	商工労働課
③	2 款 3 項 2 目 8 款 1～5 項 11 款 2 項	190-191 298-319 368-371	34　35 36　37 38	都市計画課 土木課
④	4 款 1 項 3 目 8 款 6 項	252-253 318-323		下水道課 建築住宅課

※１　決算審査は審査番号ごとに職員を入れ替えながら行います。

※２　審査の進行状況により、審査の前倒し、先送りを行うこともあります。

※３　決算審査の方法は、審査番号ごとに次の順序で行います。

(1) 審査対象事業の説明（事業概要、実績、成果、課題及び改善策、今後の方向性を簡潔に説明）及び質疑（複数ある場合は、１事業ごとに行う）

(2) 決算書の歳出の質疑（審査対象事業の部分を除く）

(3) 決算書の歳入の質疑（審査番号ごとに歳入の質疑を行います）

※４　審査内容３の審査番号①は、９月８日（金）午前９時開始で固定とします。

令和５年９月定例会
参考資料

【 土 木 課 】

山陽小野田市全図

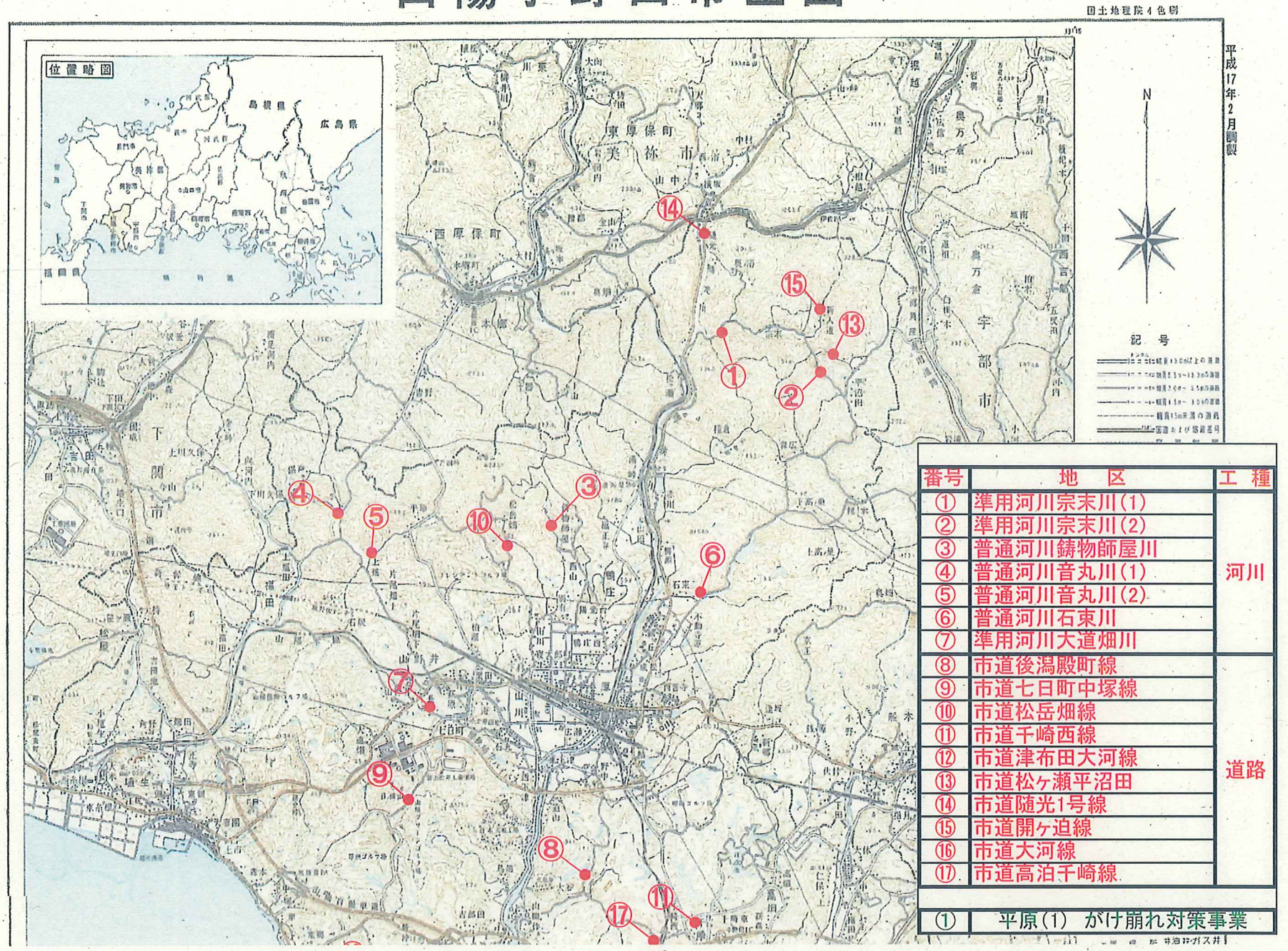

番号	地　区	工　種
①	準用河川宗末川(1)	河川
②	準用河川宗末川(2)	
③	普通河川鋳物師屋川	
④	普通河川音丸川(1)	
⑤	普通河川音丸川(2)	
⑥	普通河川石束川	
⑦	準用河川大道畑川	
⑧	市道後潟殿町線	道路
⑨	市道七日町中塚線	
⑩	市道松岳畑線	
⑪	市道千崎西線	
⑫	市道津布田大河線	
⑬	市道松ヶ瀬平沼田	
⑭	市道随光1号線	
⑮	市道開ヶ迫線	
⑯	市道大河線	
⑰	市道高泊千崎線	

①	平原(1)　がけ崩れ対策事業

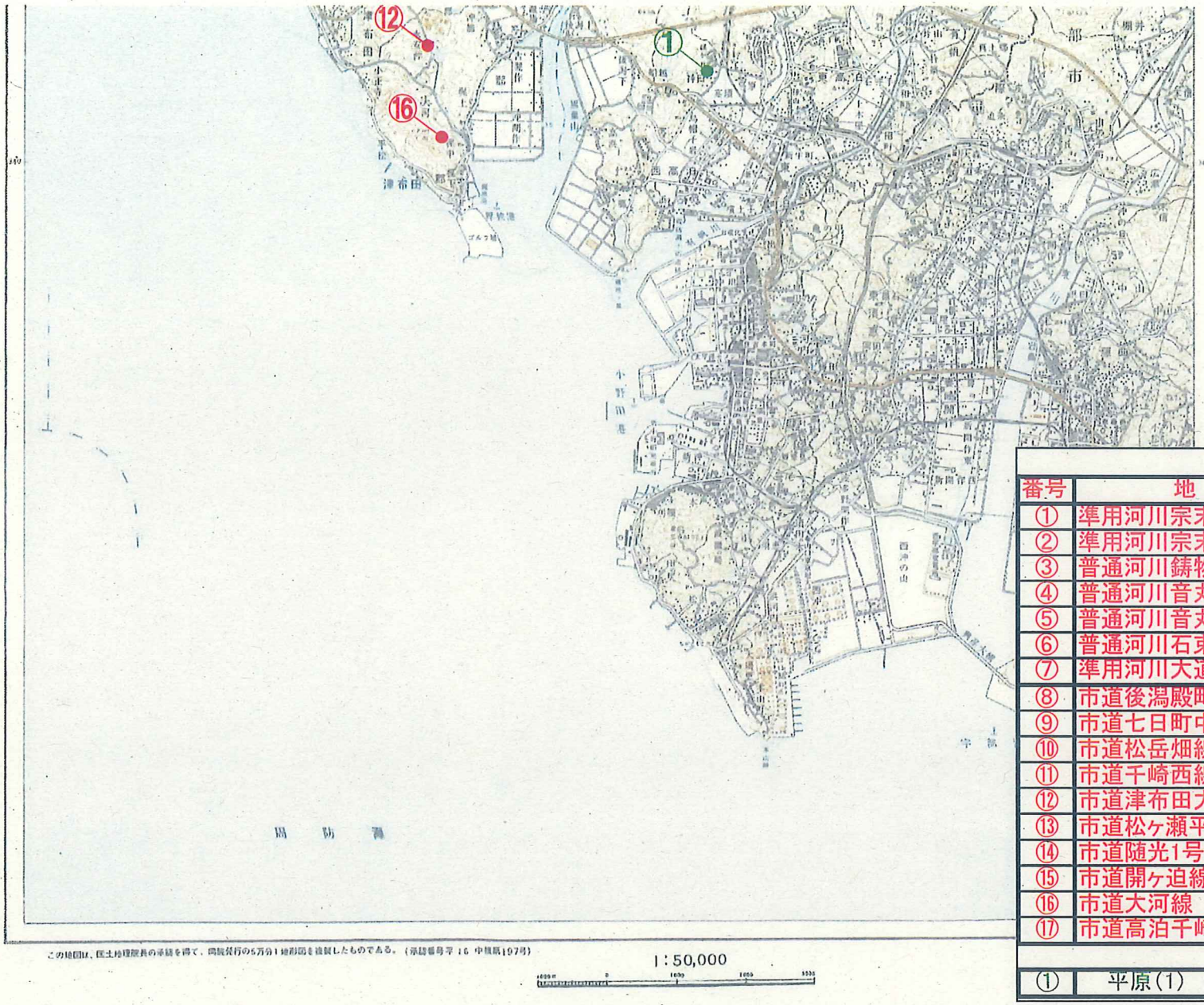

番号	地　区	工　種
①	準用河川宗末川(1)	河川
②	準用河川宗末川(2)	
③	普通河川鋳物師屋川	
④	普通河川音丸川(1)	
⑤	普通河川音丸川(2)	
⑥	普通河川石束川	
⑦	準用河川大道畑川	
⑧	市道後潟殿町線	道路
⑨	市道七日町中塚線	
⑩	市道松岳畑線	
⑪	市道千崎西線	
⑫	市道津布田大河線	
⑬	市道松ヶ瀬平沼田	
⑭	市道随光1号線	
⑮	市道開ヶ迫線	
⑯	市道大河線	
⑰	市道高泊千崎線	

①	平原(1)　がけ崩れ対策事業

この地図は、国土地理院長の承認を得て、同院発行の5万分1地形図を複製したものである。（承認番号平 16 中複第197号）

被災日	No.	河川	道路	地域（自治会）	路線名／河川名	被災延長（m）	被害原因状況等	復旧工法
6月29日～7/11 梅雨前線豪雨	①	●		山陽小野田市大字厚狭	準用河川宗末川（1）	41.0	護岸崩壊	ブロック積工
	②	●		山陽小野田市大字厚狭	準用河川宗末川（２）	18.5	路肩崩壊	ブロック積工
	③	●		山陽小野田市大字山川	普通河川鋳物師屋川	8.5	護岸崩壊	ブロック積工
	④	●		山陽小野田市大字山野井	普通河川音丸川（1）	4.0	護岸崩壊	ブロック積工
	⑤	●		山陽小野田市大字山野井	普通河川音丸川（2）	15.0	護岸崩壊	ブロック積工
	⑥	●		山陽小野田市大字厚狭	普通河川石束川	10.0	護岸崩壊	ブロック積工
	⑦	●		山陽小野田市大字山野井	準用河川大道畑川	23.3	護岸崩壊	ブロック積工
	⑧		●	山陽小野田市大字郡	市道後潟殿町線	10.5	路肩崩壊	ブロック積工
	⑨		●	山陽小野田市大字津布田	市道七日町中塚線	18.5	路肩崩壊	法枠工
	⑩		●	山陽小野田市大字山川	市道松岳畑線	10.0	路肩崩壊	法枠工
	⑪		●	山陽小野田市大字千崎	市道千崎西線	28.5	路肩崩壊	ブロック積工
	⑫		●	山陽小野田市大字津布田	市道津布田大河線	13.0	護岸崩壊	ブロック積工
	⑬		●	山陽小野田市大字厚狭	市道松ヶ瀬平沼田線	14.5	護岸崩壊	ブロック積工
	⑭		●	山陽小野田市大字厚狭	市道随光1号線	8.7	路肩崩壊	ブロック積工
	⑮		●	山陽小野田市大字厚狭	市道開ヶ迫線	4.0	路肩崩壊	ブロック積工
	⑯		●	山陽小野田市大字津布田	市道大河線	4.0	護岸崩壊	ブロック積工
	⑰		●	山陽小野田市大字千崎	市道高泊千崎線	8.0	護岸崩壊	ブロック積工

【がけ崩れ】	①			山陽小野田市大字西高泊		24.0	法面崩壊	法枠工

被災日	No.	河川	道路	地域（自治会）	路線名／河川名	被災延長（m）	工事請負費（千円）	単独工事費（千円）
6月29日～7/11 梅雨前線豪雨	①	●		山陽小野田市大字厚狭	準用河川宗末川（1）	41.0	25,000	600
	②	●		山陽小野田市大字厚狭	準用河川宗末川（2）	18.5	15,000	600
	③	●		山陽小野田市大字山川	普通河川鋳物師屋川	8.5	9,000	600
	④	●		山陽小野田市大字山野井	普通河川音丸川（1）	4.0	9,000	600
	⑤	●		山陽小野田市大字山野井	普通河川音丸川（2）	15.0	20,000	600
	⑥	●		山陽小野田市大字厚狭	普通河川石束川	10.0	6,000	600
	⑦	●		山陽小野田市大字山野井	準用河川大道畑川	23.3	15,000	600
	⑧		●	山陽小野田市大字郡	市道後潟殿町線	10.5	6,000	300
	⑨		●	山陽小野田市大字津布田	市道七日町中塚線	18.5	25,000	300
	⑩		●	山陽小野田市大字山川	市道松岳畑線	10.0	20,000	300
	⑪		●	山陽小野田市大字千崎	市道千崎西線	28.5	15,000	300
	⑫		●	山陽小野田市大字津布田	市道津布田大河線	13.0	15,000	300
	⑬		●	山陽小野田市大字厚狭	市道松ヶ瀬平沼田線	14.5	18,000	300
	⑭		●	山陽小野田市大字厚狭	市道随光1号線	8.7	1,500	300
	⑮		●	山陽小野田市大字厚狭	市道開ヶ迫線	4.0	1,500	300
	⑯		●	山陽小野田市大字津布田	市道大河線	4.0	1,500	300
	⑰		●	山陽小野田市大字千崎	市道高泊千崎線	8.0	3,500	300
合計		7箇所	10箇所			合計	206,000	7,200

	国庫補助事業費（千円）		単独工事費（千円）	（地方債）（千円）
	国費：66.7%	補助対象外		
工事費	137,402	68,598	7,200	(68,500)
委託費			19342	(対象:206,000)

河川名：準用河川宗末川　　箇所No. ①

【経　緯】
令和5年6月29日～7月11日にかけての豪雨によって河川護岸が崩壊した。

【雨量の概要】
観測所：大正川　時間雨量の最大：55㎜　24時間雨量：219㎜
観測所：東側　　時間雨量の最大：63㎜　24時間雨量：207㎜
観測所：竜王　　時間雨量の最大：36㎜　24時間雨量：196㎜

【被災概要】
被災延長　約41.0m　既設護岸高さ　約4m

河川名：準用河川宗末川　　箇所No. ②

【経　緯】
令和5年6月29日～7月11日にかけての豪雨によって河川護岸が崩壊した。

【雨量の概要】
観測所：大正川　時間雨量の最大：55㎜　24時間雨量：219㎜
観測所：東側　　時間雨量の最大：63㎜　24時間雨量：207㎜
観測所：竜王　　時間雨量の最大：36㎜　24時間雨量：196㎜

【被災概要】
被災延長A箇所　約14.5m　既設護岸高さ　約2m
被災延長B箇所　約4.0m　既設護岸高さ　約4m

路線名：普通河川鋳物師屋川　　箇所No. ③

【経　緯】
令和5年6月29日～7月11日にかけての豪雨によって河川護岸が崩壊した。

【雨量の概要】
観測所：大正川　時間雨量の最大：55㎜　24時間雨量：219㎜
観測所：東側　　時間雨量の最大：63㎜　24時間雨量：207㎜
観測所：竜王　　時間雨量の最大：36㎜　24時間雨量：196㎜

【被災概要】
被災延長　約8.5m　既設護岸高さ　約2m

河川名：普通河川音丸川　　箇所No. ④

【経　緯】
令和5年6月29日～7月11日にかけての豪雨によって河川護岸が崩壊した。

【雨量の概要】
観測所：大正川　時間雨量の最大：55㎜　24時間雨量：219㎜
観測所：東側　　時間雨量の最大：63㎜　24時間雨量：207㎜
観測所：竜王　　時間雨量の最大：36㎜　24時間雨量：196㎜

【被災概要】
被災延長　約4.0m　既設護岸高さ　約2.0m

河川名：普通河川音丸川　　箇所No. ⑤

【経　緯】
令和5年6月29日～7月11日にかけての豪雨によって河川護岸が崩壊した。

【雨量の概要】
観測所：大正川　時間雨量の最大：55mm　24時間雨量：219mm
観測所：東側　　時間雨量の最大：63mm　24時間雨量：207mm
観測所：竜王　　時間雨量の最大：36mm　24時間雨量：196mm

【被災概要】
被災延長　約15.0m　高さ　約3.0m

河川名：普通河川石束川　　箇所No. ⑥

【経　緯】
令和5年6月29日～7月11日にかけての豪雨によって河川護岸が崩壊した。

【雨量の概要】
観測所：大正川　時間雨量の最大：55㎜　24時間雨量：219㎜
観測所：東側　　時間雨量の最大：63㎜　24時間雨量：207㎜
観測所：竜王　　時間雨量の最大：36㎜　24時間雨量：196㎜

【被災概要】
被災延長A箇所　約3.5m　高さ　約3.0m
被災延長B箇所　約6.5m　高さ　約3.0m

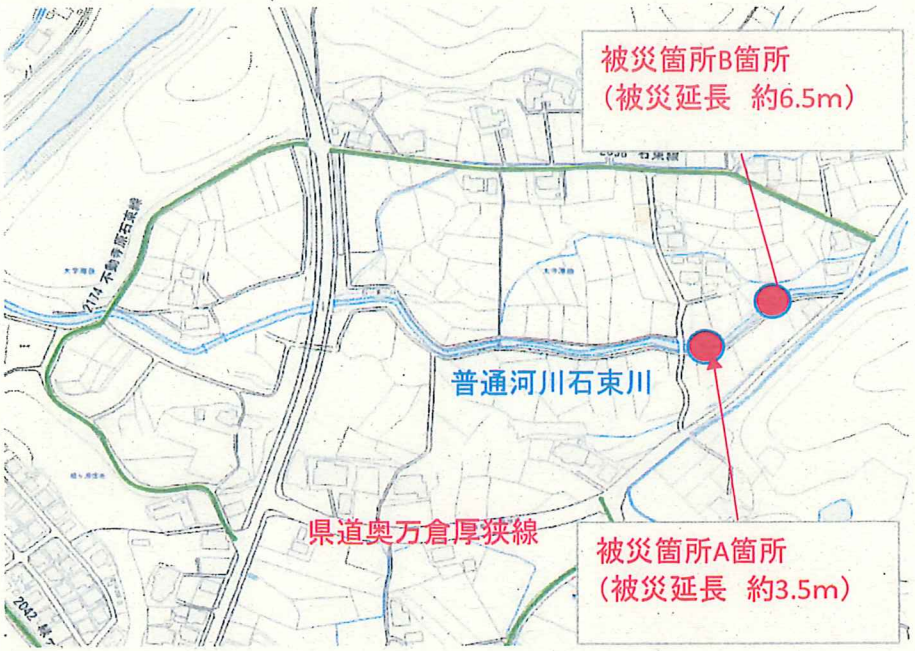

河川名：準用河川大道畑川　　箇所No. ⑦

【経　緯】
令和5年6月29日～7月11日にかけての豪雨によって河川護岸が崩壊した。

【雨量の概要】
観測所：大正川　時間雨量の最大：55㎜　24時間雨量：219㎜
観測所：東側　　時間雨量の最大：63㎜　24時間雨量：207㎜
観測所：竜王　　時間雨量の最大：36㎜　24時間雨量：196㎜

【被災概要】
被災延長　約23.3m　高さ　約3.5m

路線名：市道後潟殿町線　　箇所No. ⑧

【経　緯】
令和5年6月29日～7月11日にかけての豪雨によって道路法面が崩壊した。

【雨量の概要】
観測所：大正川　時間雨量の最大：55㎜　24時間雨量：219㎜
観測所：東側　　時間雨量の最大：63㎜　24時間雨量：207㎜
観測所：竜王　　時間雨量の最大：36㎜　24時間雨量：196㎜

【被災概要】
被災延長　約10.5m　高さ　約3m

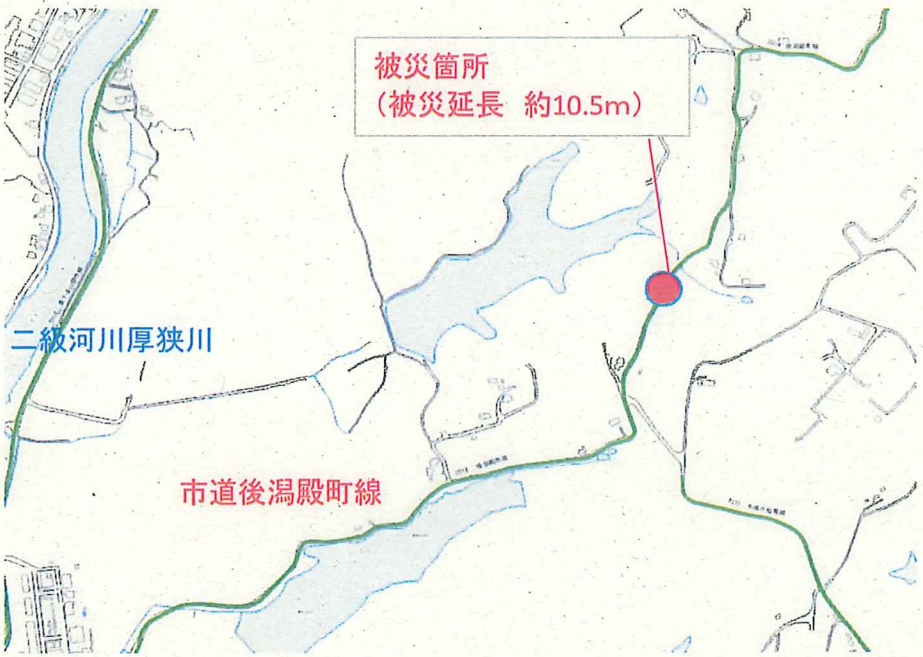

被災範囲　L=10.5m

路線名：市道七日町中塚線　　箇所No. ⑨

【経　緯】
令和5年6月29日～7月11日にかけての豪雨によって道路法面が崩壊した。

【雨量の概要】
観測所：大正川　時間雨量の最大：55㎜　24時間雨量：219㎜
観測所：東側　　時間雨量の最大：63㎜　24時間雨量：207㎜
観測所：竜王　　時間雨量の最大：36㎜　24時間雨量：196㎜

【被災概要】
被災延長　約18.5m　高さ　約11m

路線名：市道松岳畑線　　箇所No. ⑩

【経　緯】
令和5年6月29日～7月11日にかけての豪雨によって道路法面が崩壊した。

【雨量の概要】
観測所：大正川　時間雨量の最大：55㎜　24時間雨量：219㎜
観測所：東側　　時間雨量の最大：63㎜　24時間雨量：207㎜
観測所：竜王　　時間雨量の最大：36㎜　24時間雨量：196㎜

【被災概要】
被災延長　約10.0m　高さ　約10m

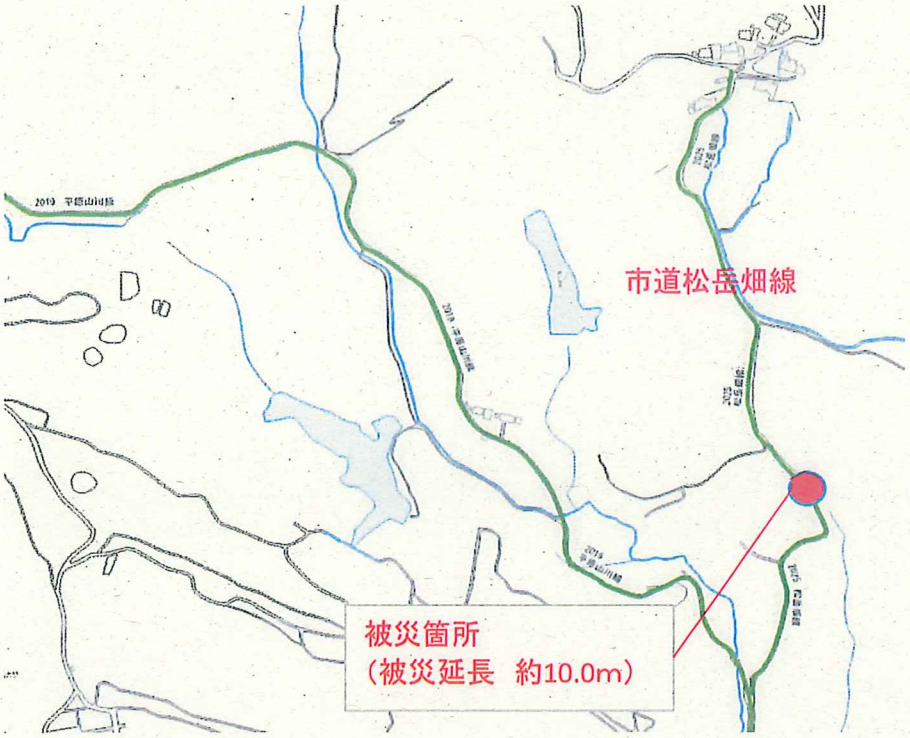

路線名：市道千崎西線　　箇所No. ⑪

【経　緯】
令和5年6月29日～7月11日にかけての豪雨によって道路法面が崩壊した。

【雨量の概要】
観測所：大正川　時間雨量の最大：55mm　24時間雨量：219mm
観測所：東側　　時間雨量の最大：63mm　24時間雨量：207mm
観測所：竜王　　時間雨量の最大：36mm　24時間雨量：196mm

【被災概要】
被災延長　約28.5m　高さ　約6m

路線名：市道津布田大河線　　箇所No. ⑫

【経　緯】
令和5年6月29日～7月11日にかけての豪雨によって道路法面が崩壊した。

【雨量の概要】
観測所：大正川　時間雨量の最大：55㎜　24時間雨量：219㎜
観測所：東側　　時間雨量の最大：63㎜　24時間雨量：207㎜
観測所：竜王　　時間雨量の最大：36㎜　24時間雨量：196㎜

【被災概要】
被災延長　約13.0m　高さ　約4m

路線名：市道松ヶ瀬平沼田線　　箇所No. ⑬

【経　緯】
令和5年6月29日～7月11日にかけての豪雨によって道路法面が崩壊した。

【雨量の概要】
観測所：大正川　時間雨量の最大：55㎜　24時間雨量：219㎜
観測所：東側　　時間雨量の最大：63㎜　24時間雨量：207㎜
観測所：竜王　　時間雨量の最大：36㎜　24時間雨量：196㎜

【被災概要】
被災延長A箇所　約8.5m　高さ　約3.5m
被災延長B箇所　約6.0m　高さ　約3.5m

被災範囲B箇所　約L=6.0m

被災範囲A箇所　約L=8.5m

路線名：市道随光1号線　　箇所No. ⑭

【経　緯】
令和5年6月29日～7月11日にかけての豪雨によって道路法面が崩壊した。

【雨量の概要】
観測所：大正川　時間雨量の最大：55mm　24時間雨量：219mm
観測所：東側　　時間雨量の最大：63mm　24時間雨量：207mm
観測所：竜王　　時間雨量の最大：36mm　24時間雨量：196mm

【被災概要】
被災延長　約8.7m　高さ　約6m

路線名：市道開ヶ迫線　　箇所No. ⑮

【経　緯】
令和5年6月29日～7月11日にかけての豪雨によって道路法面が崩壊した。

【雨量の概要】
観測所：大正川　時間雨量の最大：55㎜　24時間雨量：219㎜
観測所：東側　　時間雨量の最大：63㎜　24時間雨量：207㎜
観測所：竜王　　時間雨量の最大：36㎜　24時間雨量：196㎜

【被災概要】
被災延長　約4.0m　既設護岸高さ　約1.5m

路線名：市道大河線　　箇所No. ⑯

【経　緯】
令和5年6月29日～7月11日にかけての豪雨によって道路法面が崩壊した。

【雨量の概要】
観測所：大正川　時間雨量の最大：55mm　24時間雨量：219mm
観測所：東側　　時間雨量の最大：63mm　24時間雨量：207mm
観測所：竜王　　時間雨量の最大：36mm　24時間雨量：196mm

【被災概要】
被災延長　約4.0m　高さ　約1.5m

路線名:市道高泊千崎線　　箇所No. ⑰

【経　緯】
令和5年6月29日～7月11日にかけての豪雨によって道路法面が崩壊した。

【雨量の概要】
観測所:大正川　時間雨量の最大:55㎜　24時間雨量:219㎜
観測所:東側　　時間雨量の最大:63㎜　24時間雨量:207㎜
観測所:竜王　　時間雨量の最大:36㎜　24時間雨量:196㎜

【被災概要】
被災延長　約8.0m　高さ　約2.5m

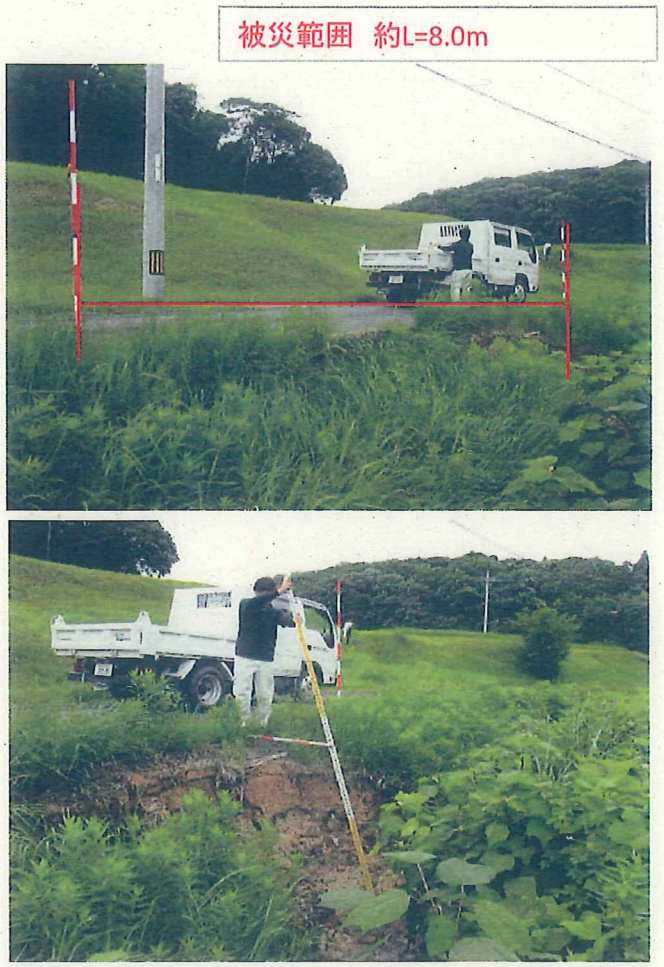

位置図

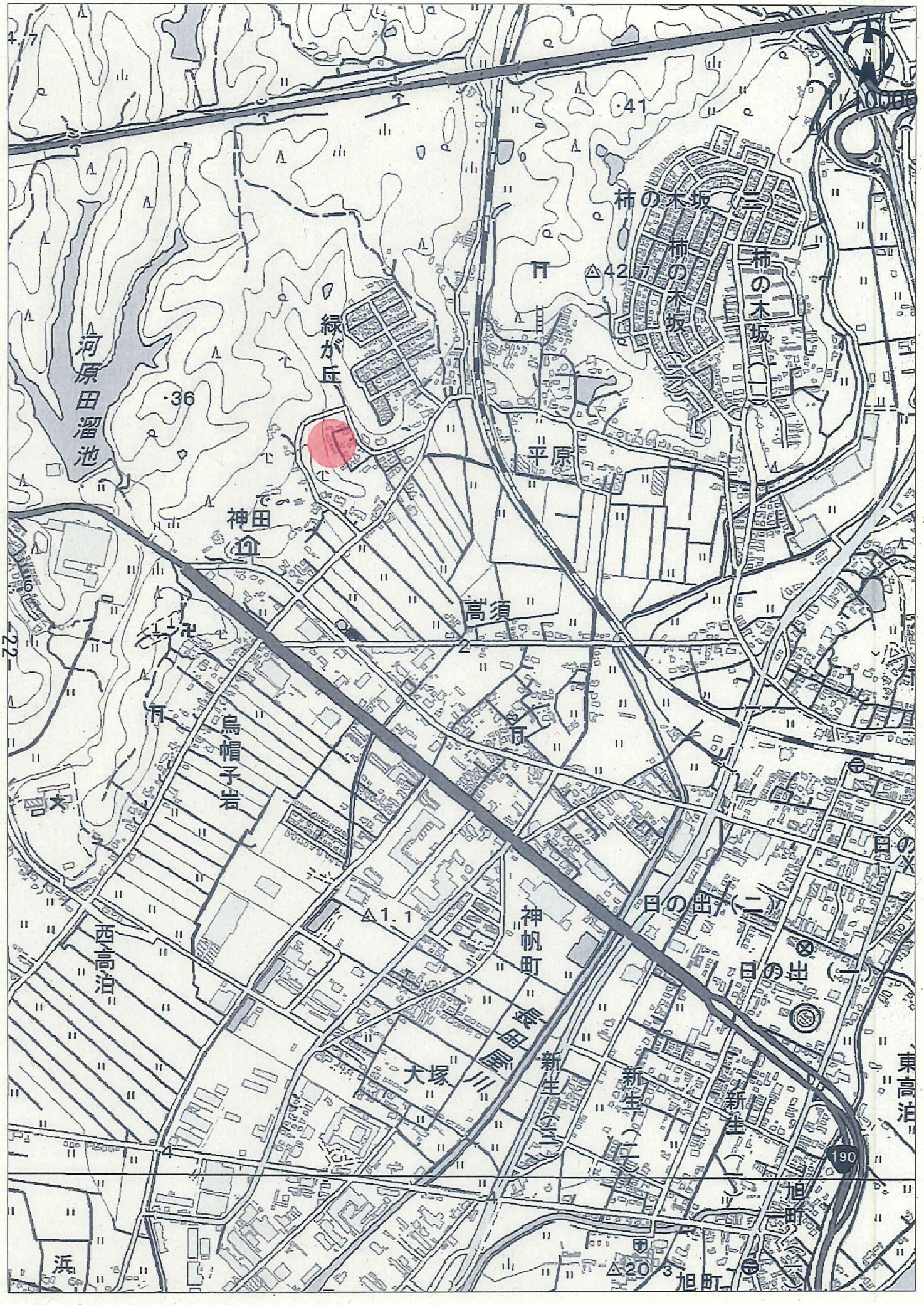

柿の木坂（三）
柿の木坂（二）
柿の木坂（一）
△42.7
緑が丘
河原田溜池
平原
神田
高須
烏帽子岩
西高泊
△1.1
神帆町
日の出（二）
日の出（一）
大塚
新生（三）
新生（二）
新生（一）
東高泊
旭町
△20.3
旭町
浜
190

平原（３）地区急傾斜地　がけ崩れ状況写真

がけ崩れ災害緊急対策事業

平原(3)地区対策工事

○9月補正予算案

	事業費（円）			県費(50%)	市費(50%)		(地方債)（円）
					市負担率(60%)	地元負担率(40%)	
補助分	測量設計	7,500,000	31,500,000	15,750,000	9,450,000	6,300,000	(8,500,000) (対象事業費：31,500,000)
	工事(補助分)	24,000,000					
単独分	工事(単独分)	500,000	500,000	0	300,000	200,000	
計			32,000,000	15,750,000	9,750,000	6,500,000	

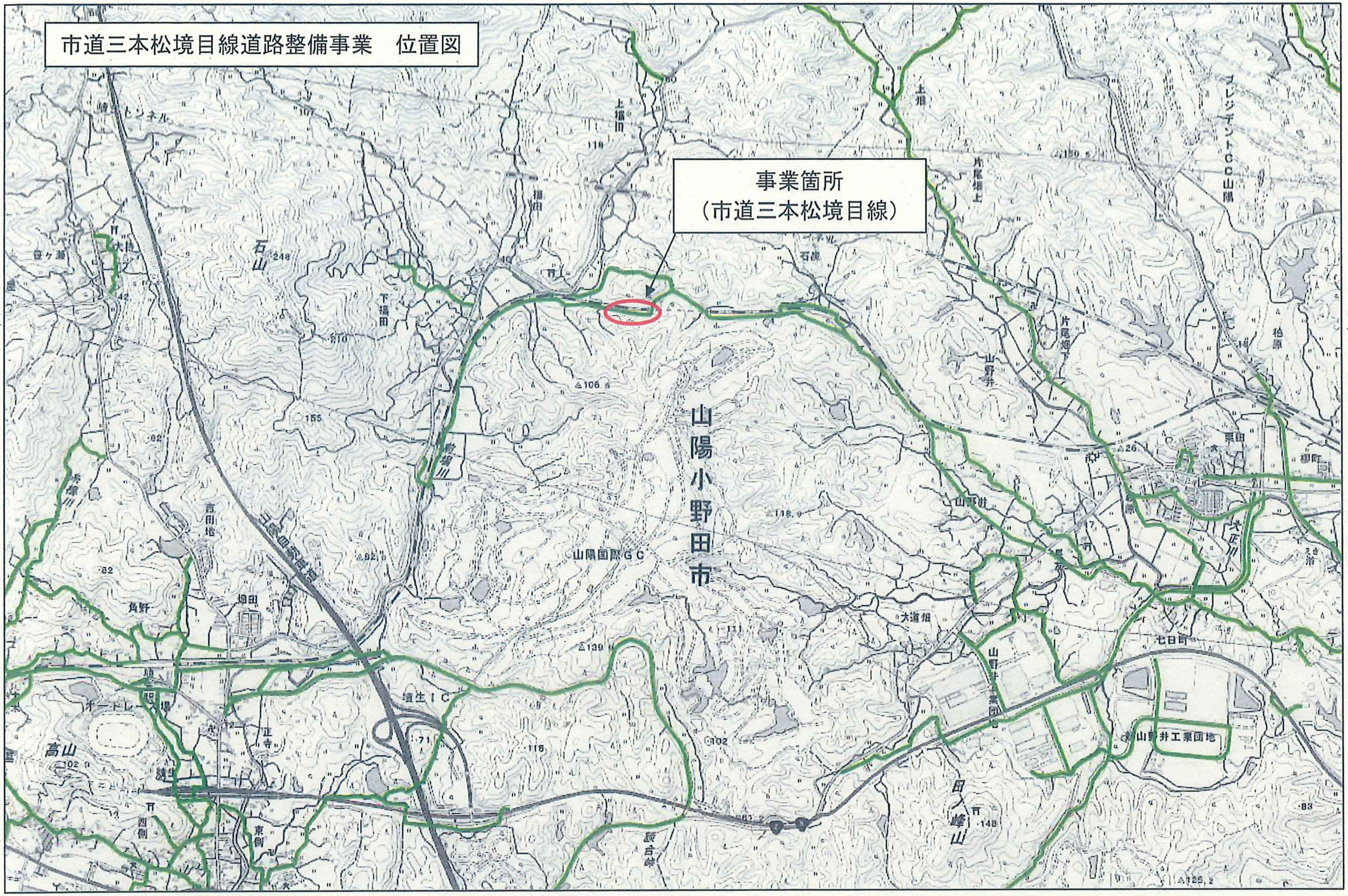
市道三本松境目線道路整備事業　位置図
事業箇所
（市道三本松境目線）
山陽小野田市
石山
山陽国際ＧＣ
大道畑
山野井工業団地
高山

市道三本松境目線　路線概要

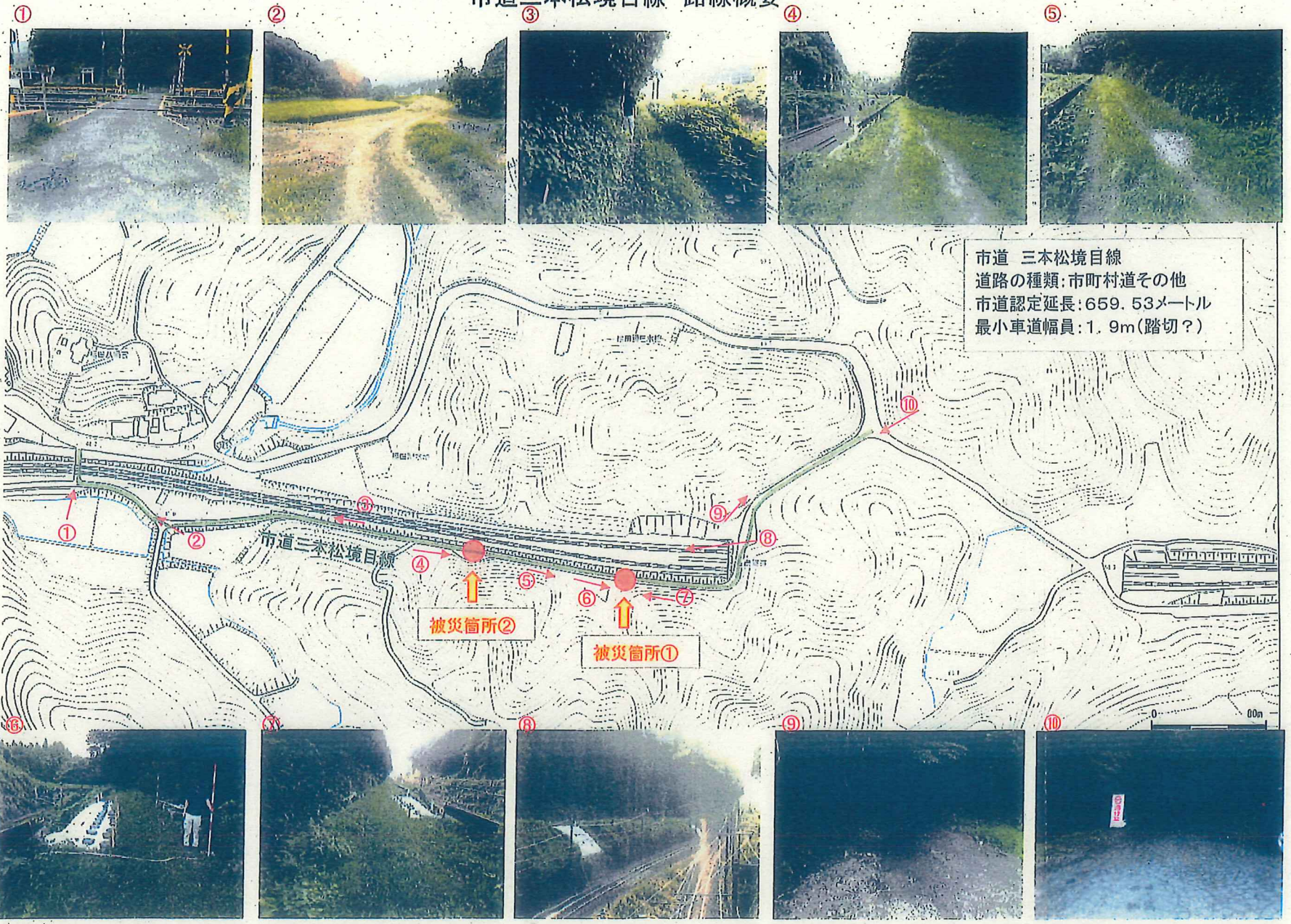

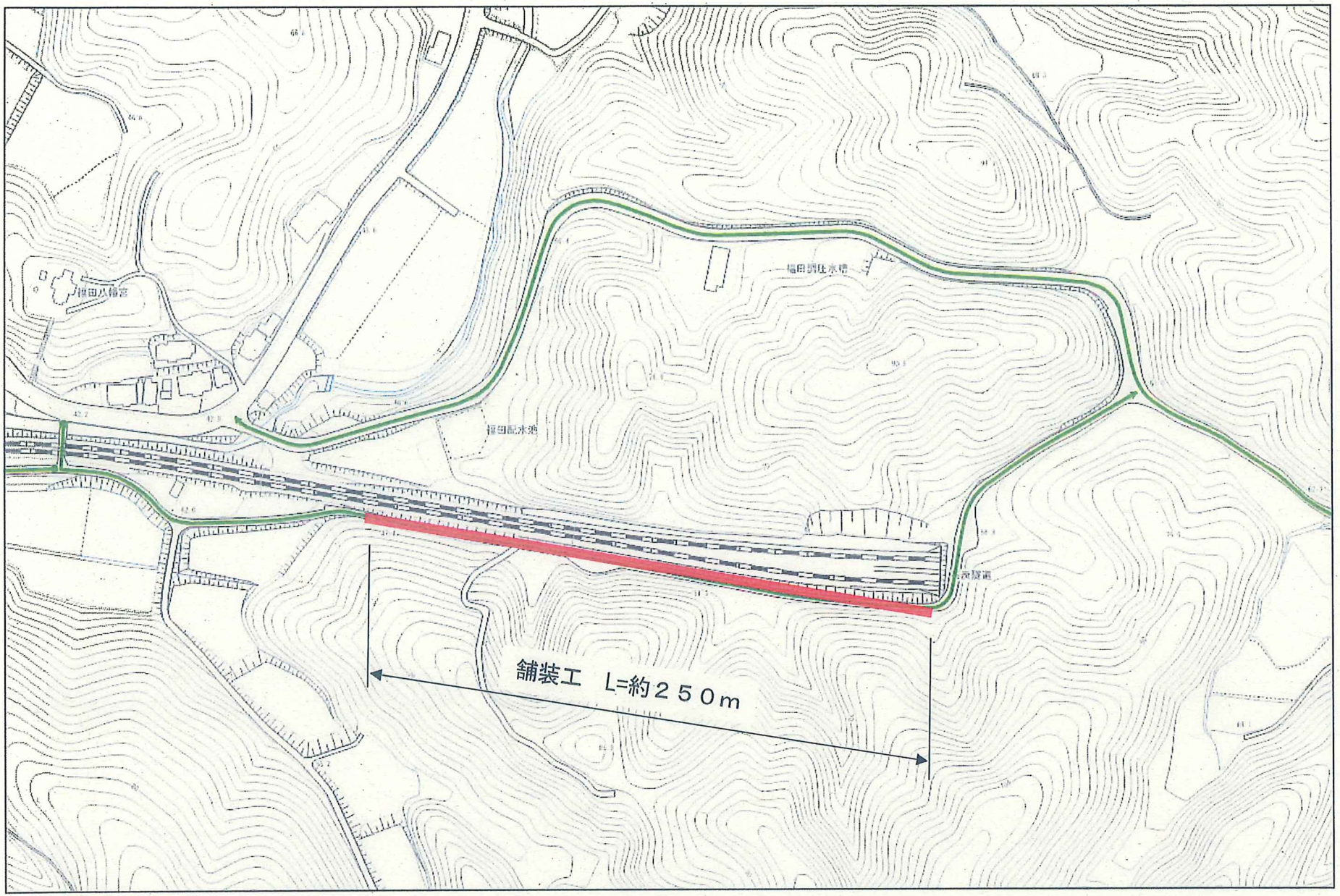
福田八幡宮
福田調圧水槽
福田配水池
舗装工　L=約２５０m

資　料　①

山陽小野田市全図

国土地理院４色刷

平成17年2月調製

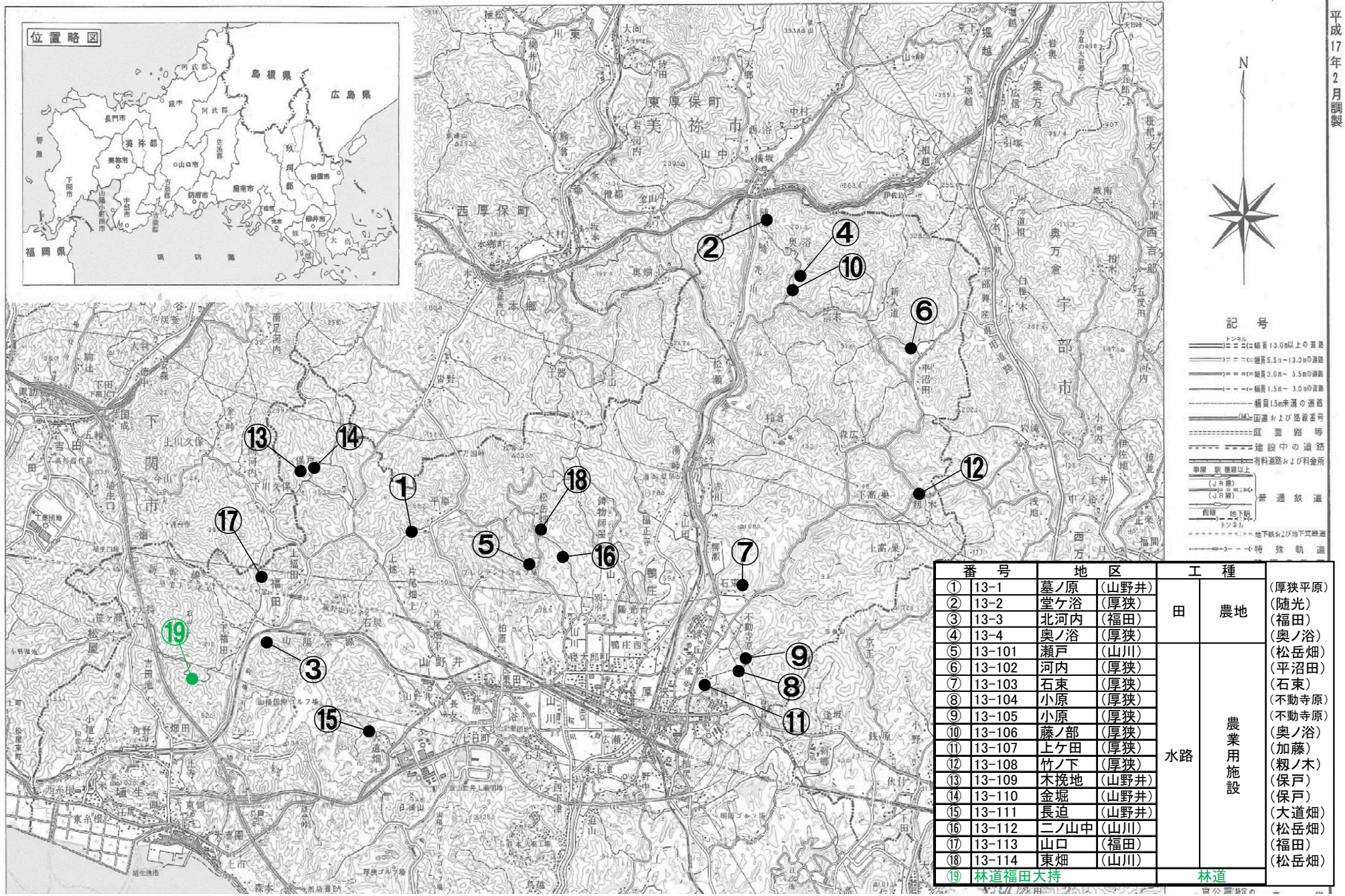

番号		地区		工種		
①	13-1	墓ノ原	(山野井)	田	農地	(厚狭平原)
②	13-2	堂ケ浴	(厚狭)			(随光)
③	13-3	北河内	(福田)			(福田)
④	13-4	奥ノ浴	(厚狭)			(奥ノ浴)
⑤	13-101	瀬戸	(山川)	水路	農業用施設	(松岳畑)
⑥	13-102	河内	(厚狭)			(平沼田)
⑦	13-103	石束	(厚狭)			(石束)
⑧	13-104	小原	(厚狭)			(不動寺原)
⑨	13-105	小原	(厚狭)			(不動寺原)
⑩	13-106	藤ノ部	(厚狭)			(奥ノ浴)
⑪	13-107	上ケ田	(厚狭)			(加藤)
⑫	13-108	竹ノ下	(厚狭)			(籾ノ木)
⑬	13-109	木挽地	(山野井)			(保戸)
⑭	13-110	金堀	(山野井)			(保戸)
⑮	13-111	長迫	(山野井)			(大道畑)
⑯	13-112	二ノ山中	(山川)			(松岳畑)
⑰	13-113	山口	(福田)			(福田)
⑱	13-114	東畑	(山川)			(松岳畑)
⑲	林道福田大持			林道		

資　料　②

農地（国費率：50%）、農業施設（国費率：65%）事務費あり、※地方債区分：現年発生農地・農林漁業施設（充当率90%、交付税措置95%）

単位：円

被災日	地図番号	箇所名	内容	被災延長（m）	復旧工法	事業費 計	工事請負費	事務費	国庫負担金	地方負担額	市負担額	地方債	一般財源	地元分担金	（参考）単独事業分	（参考）補助・単独計
6月30日～7月1日豪雨	①	13-1 墓ノ原	農地法面崩壊	9.0	練積ブロック 9.0m		3,845,000		1,922,500					961,250	300,000	
	②	13-2 堂ケ浴	農地法面崩壊	19.0	A:フトン籠5段 19.0m B:崩土撤去 21.0m		12,054,000		6,027,000					3,013,500	500,000	
	③	13-3 北河内	農地法面崩壊	20.0	A:フトン籠2段・盛土 7.0m B:フトン籠2段・盛土 13.0m		2,354,000		1,177,000					588,500	300,000	
	④	13-4 奥ノ浴	農地法面崩壊	7.0	フトン籠2段・湧水処理・盛土		992,000		496,000					248,000	300,000	
	農地 計					19,245,000	19,245,000		9,622,500	9,622,500	4,811,250	4,800,000	11,250	4,811,250	1,400,000	20,645,000
	⑤	13-101 瀬戸	水路災害	21.5	A:練積ブロック 9.5m B:練積ブロック 12.0m		4,353,000		2,829,450						400,000	
	⑥	13-102 河内	水路災害	6.5	練積ブロック 6.5m		1,637,000		1,064,050						300,000	
	⑦	13-103 石束	水路災害	18	A:階段水路 8.0m B:階段水路 10.0m		1,304,000		847,600						400,000	
	⑧	13-104 小原	水路災害	10.7	練積ブロック 10.7m		1,411,000		917,150						300,000	
	⑨	13-105 小原	水路災害	19	A:練積ブロック 7.0m B:練積ブロック 7.0m C:練積ブロック 5.0m		3,176,000		2,064,400						500,000	
	⑩	13-106 藤ノ部	水路災害	50	A:排土撤去 38.0m B:練積ブロック 12.0m		6,487,000		4,216,550						500,000	
	⑪	13-107 上ケ田	水路災害	8	練積ブロック 10.0m		2,149,000		1,396,850						300,000	
	⑫	13-108 竹ノ下	水路災害	29	A:練積ブロック 13.0m B:練積ブロック 16.0m		4,660,000		3,029,000						400,000	
	⑬	13-109 木挽地	水路災害	28.0	A:練積ブロック 13.0m B:練積ブロック 10.0m C:練積ブロック 5.0m		8,681,000		5,642,650						500,000	
	⑭	13-110 金堀	水路災害	6.0	練積ブロック 6.0m		1,756,000		1,141,400						300,000	
	⑮	13-111 長迫	水路災害	12.0	練積ブロック 12.0m		3,528,000		2,293,200						300,000	
	⑯	13-112 二ノ山中	水路災害	39.5	A:練積ブロック 8.0m B:練積ブロック 4.0m C:練積ブロック 8.0m D:練積ブロック 12.0m E:練積ブロック 7.5m		11,228,000		7,298,200						800,000	
	⑰	13-113 山口	水路災害	25.0	練積ブロック 25.0m		4,946,000		3,214,900						300,000	
	⑱	13-114 東畑	水路災害	23.0	A:練積ブロック 14.0m B:練積ブロック 9.0m		5,262,000		3,420,300						300,000	
	農業施設 計					60,578,000	60,578,000		39,375,700	21,202,300	21,202,300	19,000,000	2,202,300	0	5,600,000	66,178,000
	合 計					79,823,000	79,823,000	0	48,998,200	30,824,800	26,013,550	23,800,000	2,213,550	4,811,250	7,000,000	86,823,000

	国庫補助事業費（千円）			地元分担金（千円）	単独工事費（千円）
	国費（50%）	国費（65%）	補助対象外		
工 事 費	9,622.50	39,375.70	26,013.550	4,811.250	7,000
委 託 費					20,528.2

林業用施設（その他）（国費率：50%）事務費あり、※地方債区分：現年発生農地・農林漁業施設（充当率90%、交付税措置95%）

単位：円

被災日	地図番号	箇所名	内容	被災延長（m）	復旧工法	事業費 計	工事請負費	事務費	国庫負担金	地方負担額	市負担額	地方債	一般財源	（参考）単独事業分	（参考）補助・単独計
7月8日～7月9日豪雨	⑲	林道福田、大持線	林道路面及び法面崩壊	41.0	補強盛土工		60,000,000		30,000,000					6,000,000	
合 計						60,000,000	60,000,000		30,000,000	30,000,000	30,000,000	27,000,000	3,000,000	6,000,000	66,000,000

	国庫補助事業費（千円）		単独工事費（千円）
	国費（50%）	補助対象外	
工 事 費	30,000	30,000	6,000
委 託 費			9,788.9

資　料　③

番号:①　13-1

農 林 災 害 位 置 図

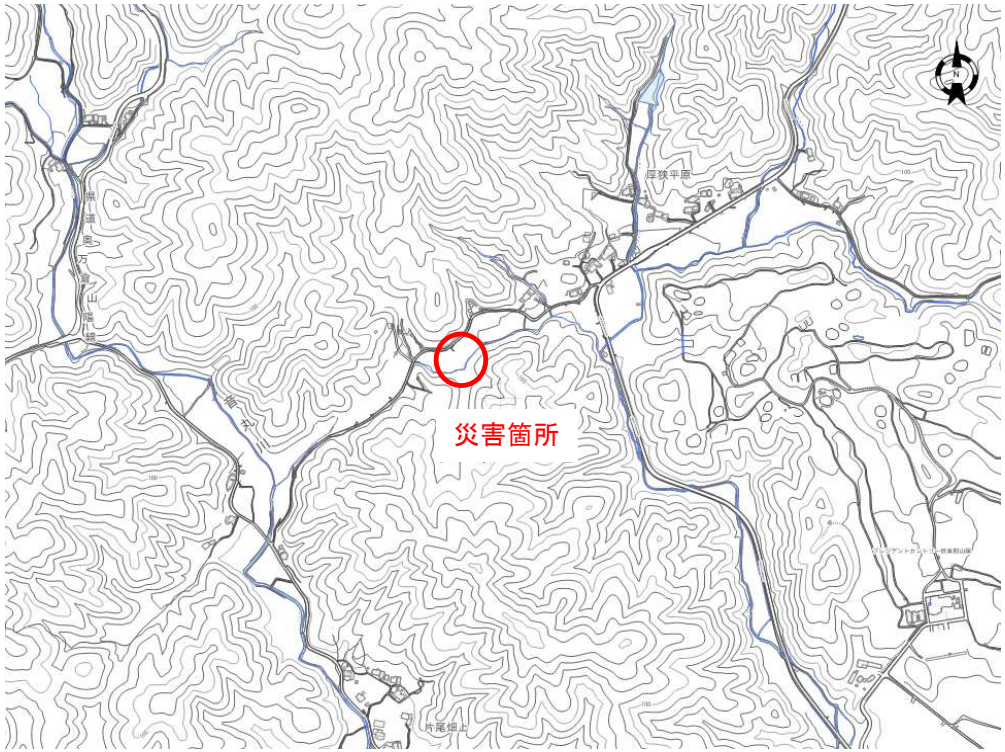

番号：5～8	名称：コンクリート練積ブロック(A種・控長35cm)	用途：土留め等
適用範囲：1～4番の盛土高未満の場合及びブロックのみの法面		単位：m2

裏込コンクリート：なし、10cm、15cm、20cm

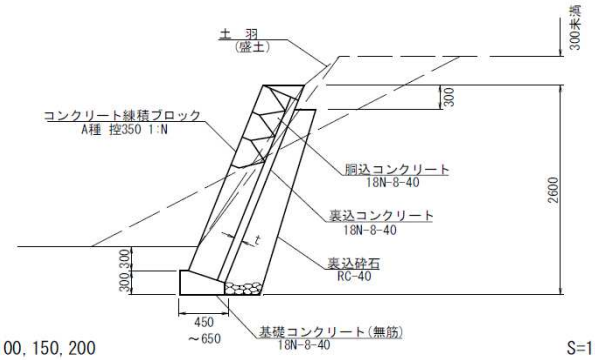

t=0, 100, 150, 200　　S=1:70

災害復旧工法:コンクリート練積ブロック

災害箇所(山陽地区　墓ノ原)

災害箇所(山陽地区　墓ノ原)

農 林 災 害 位 置 図

番号:② 13-2

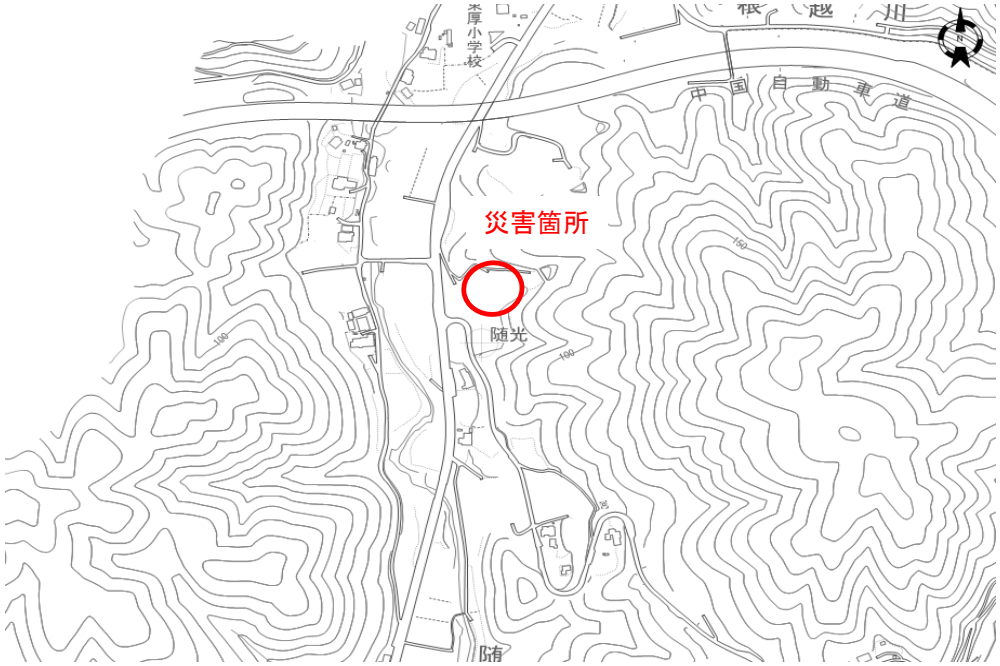

番号：28	名称：フトン篭(土留め・高50cm幅120cm網目15cm)	用途：土留め等
適用範囲：現状条件を検討		単位：m

床拵え・吸出防止材設置・埋戻し・材料等の小運搬(30m)を含む。
土留め等に適用する場合、網目15cmを標準とする。

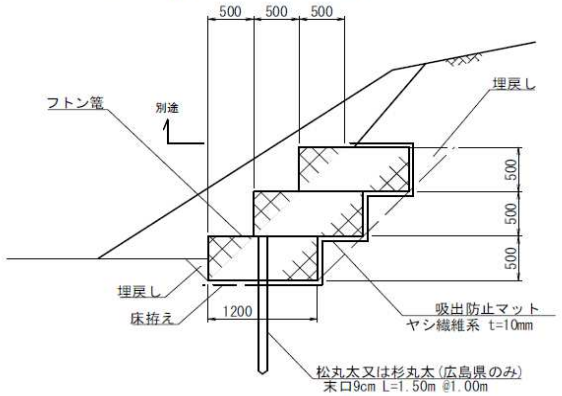

S=1:70

災害復旧工法:フトン篭

災害箇所(山陽地区　堂ヶ浴)

災害箇所(山陽地区　堂ヶ浴)

災害箇所(山陽地区　堂ヶ浴)

災害箇所(山陽地区　堂ヶ浴)

番号:③ 13-3

農 林 災 害 位 置 図

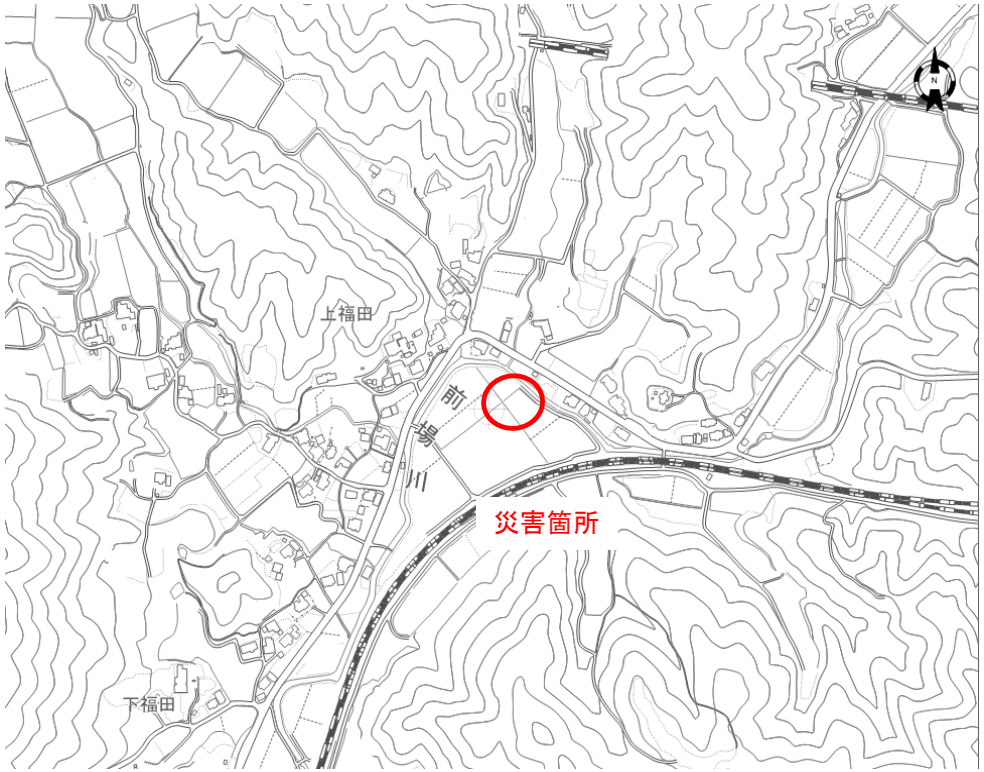

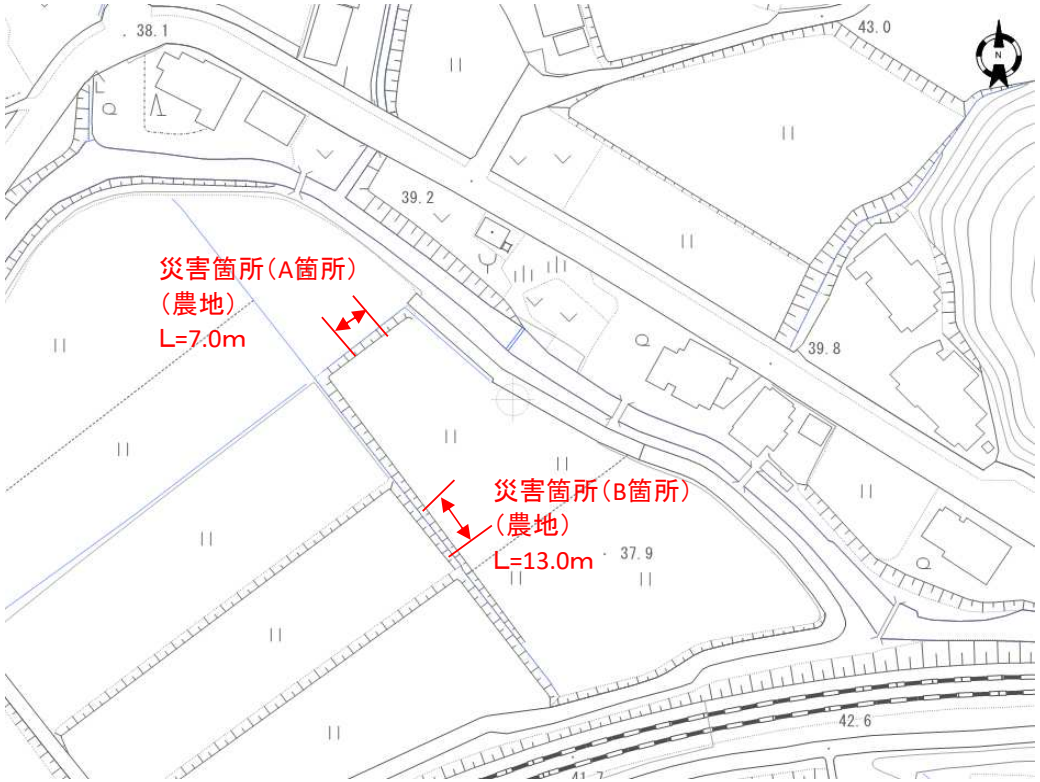

番号：28	名称：フトン篭(土留め・高50cm幅120cm網目15cm)	用途：土留め等
適用範囲：現状条件を検討		単位：m

床拵え・吸出防止材設置・埋戻し・材料等の小運搬(30m)を含む。
土留め等に適用する場合、網目15cmを標準とする。

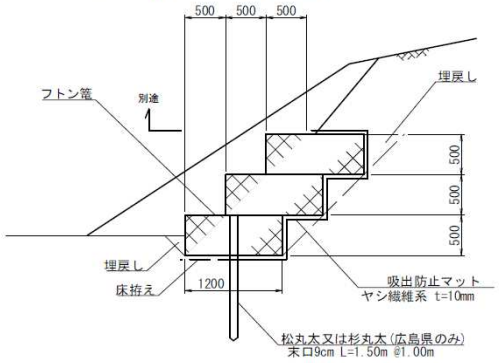

災害復旧工法:フトン篭

災害箇所(山陽地区　北河内)　A箇所

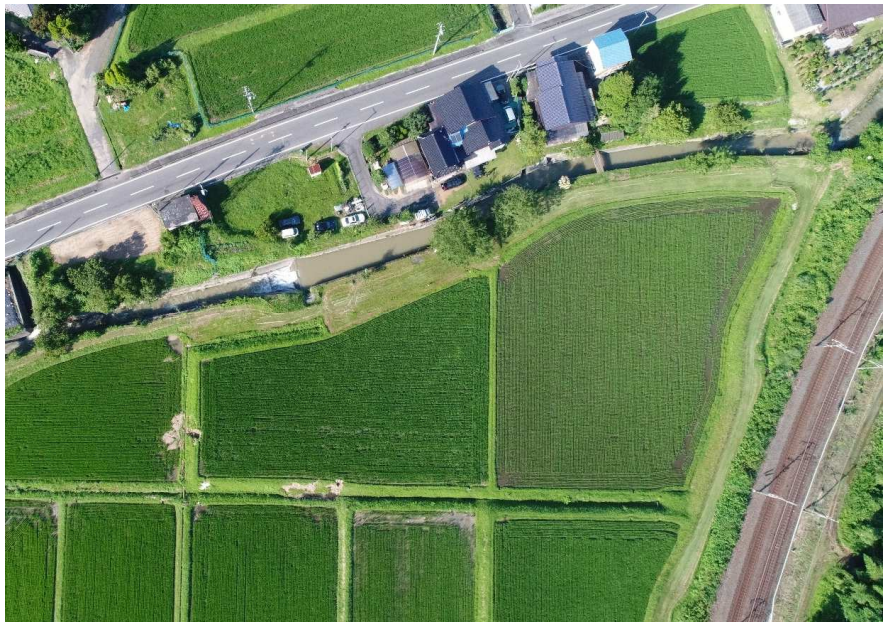

災害箇所(山陽地区　北河内)　A箇所

災害箇所(山陽地区　北河内)　B箇所

災害箇所(山陽地区　北河内)　B箇所

番号:④ 13-4

農 林 災 害 位 置 図

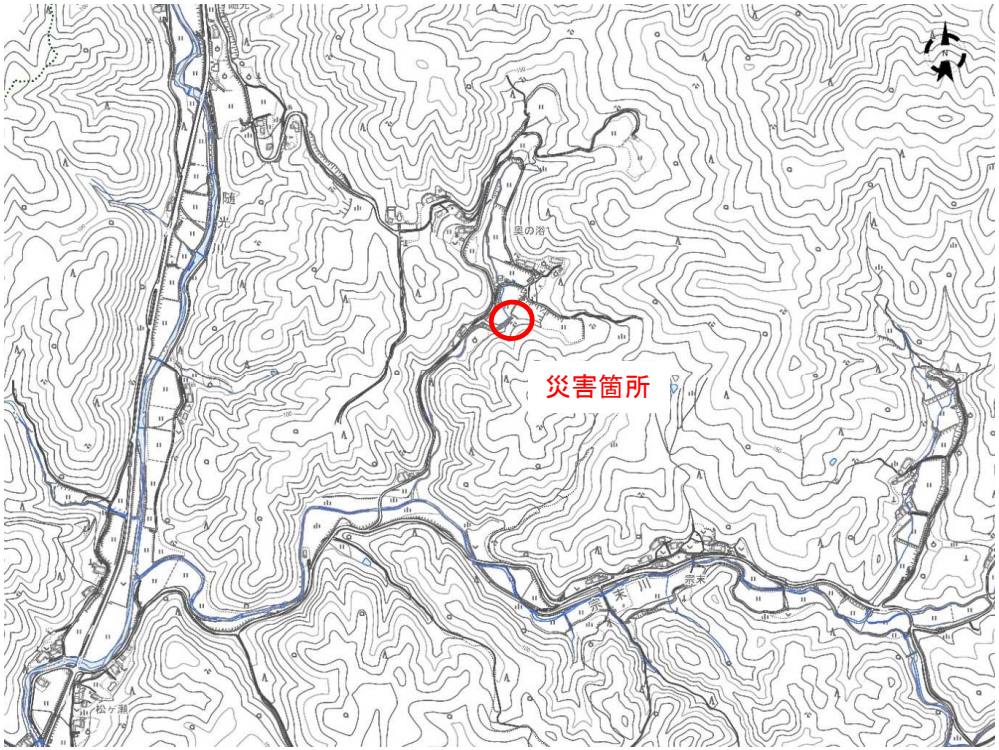

番号：28	名称：フトン篭(土留め・高50cm幅120cm網目15cm)	用途：土留め等
適用範囲：現状条件を検討		単位：m

床拵え・吸出防止材設置・埋戻し・材料等の小運搬(30m)を含む。
土留め等に適用する場合、網目15cmを標準とする。

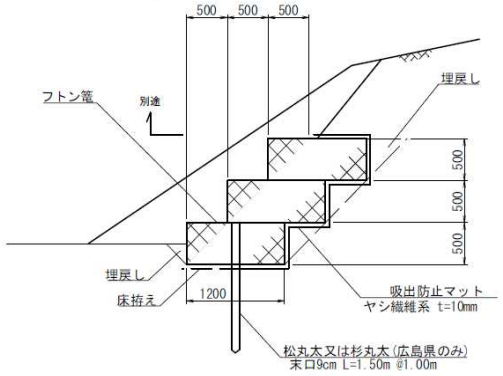

災害復旧工法:フトン篭

災害箇所(山陽地区　奥ノ浴)

災害箇所(山陽地区　奥ノ浴)

番号:⑤ 13-101

農 林 災 害 位 置 図

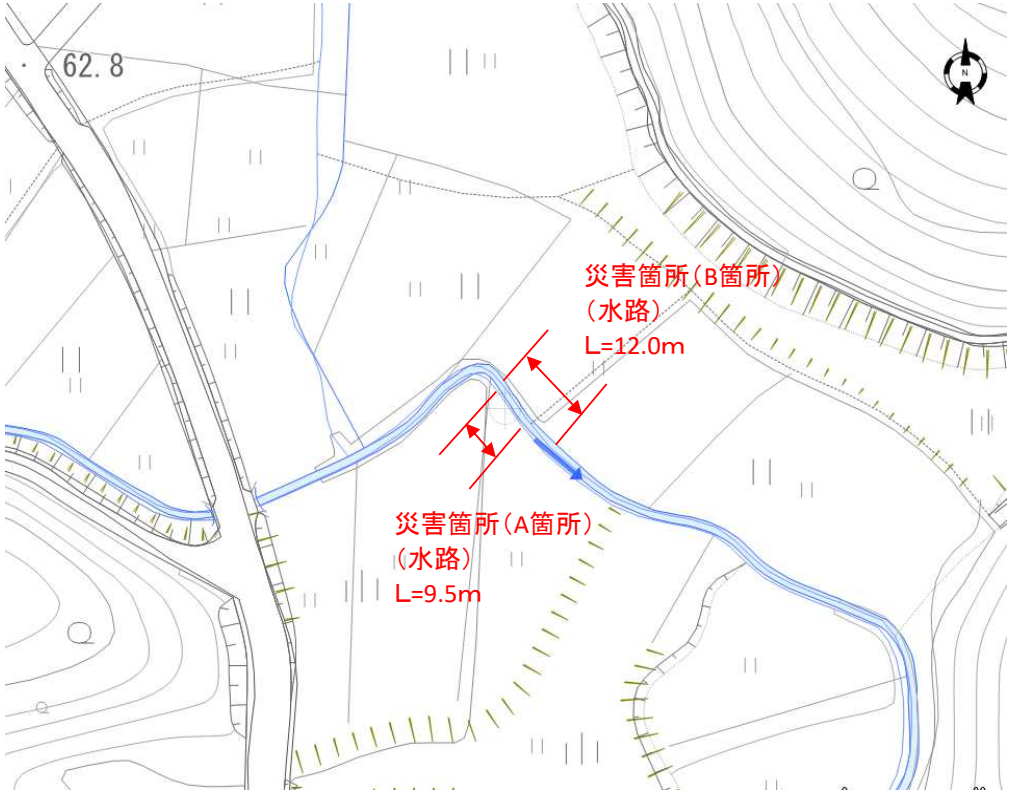

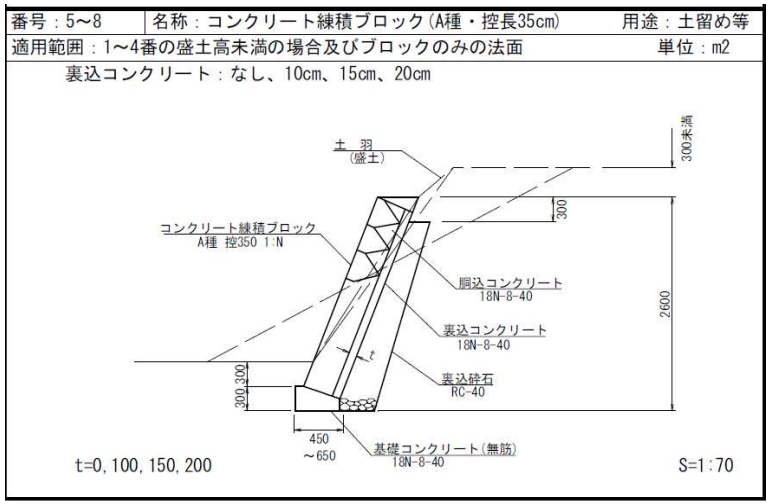

災害復旧工法:コンクリート練積ブロック

番号:⑤ 13-101

災害箇所(山陽地区　瀬戸)

災害箇所(山陽地区　瀬戸)

災害箇所(山陽地区　瀬戸)　左岸

災害箇所(山陽地区　瀬戸)　右岸

番号:⑥ 13-102

農 林 災 害 位 置 図

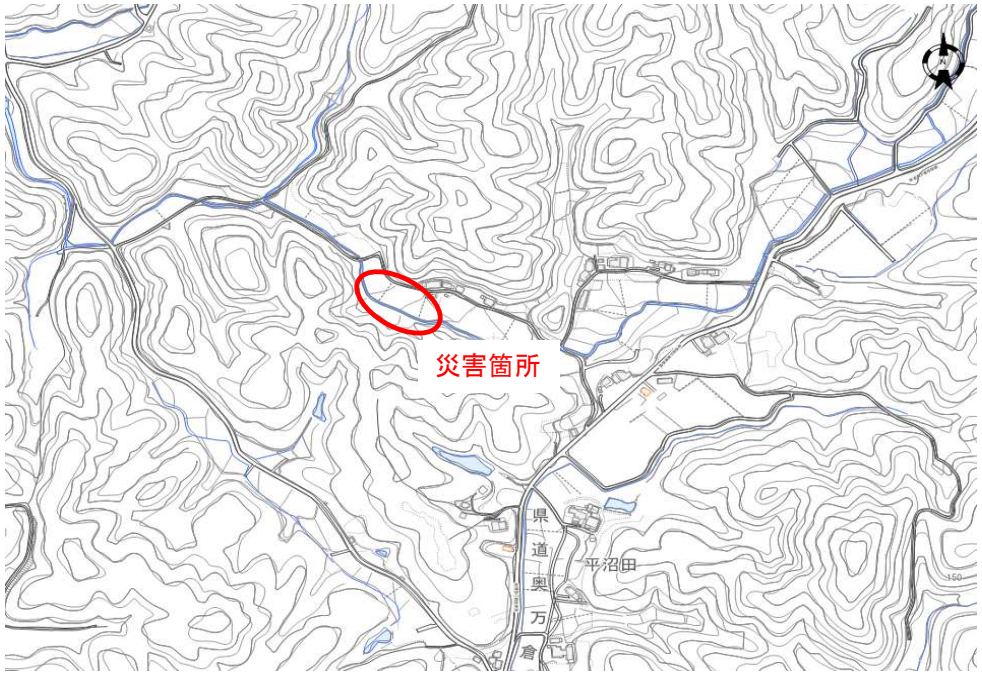

番号：5～8	名称：コンクリート練積ブロック(A種・控長35cm)	用途：土留め等
適用範囲：1～4番の盛土高未満の場合及びブロックのみの法面		単位：m2

裏込コンクリート：なし、10cm、15cm、20cm

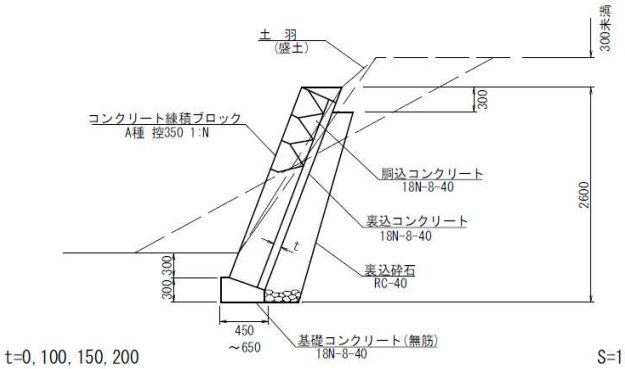

t=0, 100, 150, 200　　S=1:70

災害復旧工法:コンクリート練積ブロック

番号:⑥ 13-102

災害箇所(山陽地区　河内)

災害箇所(山陽地区　河内)

番号:⑦ 13-103

農 林 災 害 位 置 図

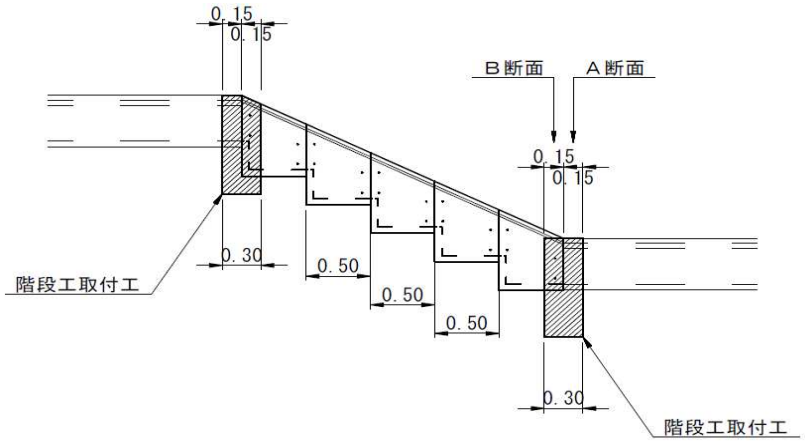

災害復旧工法:階段水路

災害箇所(山陽地区　石束)

災害箇所(山陽地区　石束)

災害箇所(山陽地区　石束)　A箇所

災害箇所(山陽地区　石束)　B箇所

番号:⑧ 13-104

農 林 災 害 位 置 図

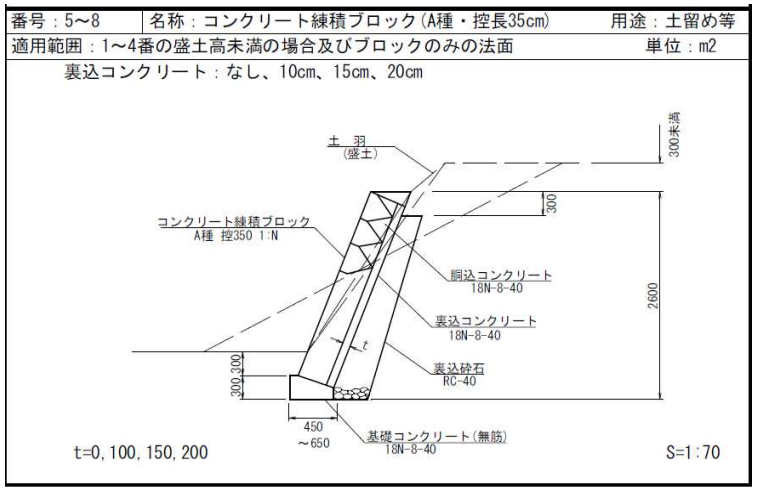

災害復旧工法:コンクリート練積ブロック

災害箇所(山陽地区　小原)

災害箇所(山陽地区　小原)

番号:⑨ 13-105

農 林 災 害 位 置 図

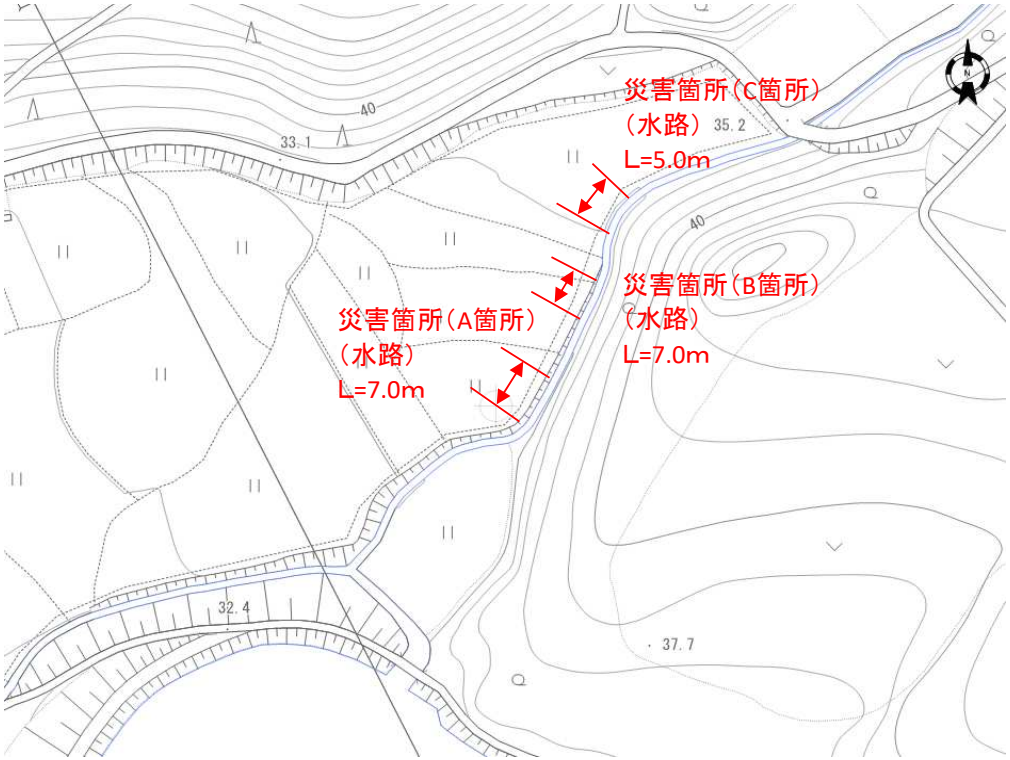

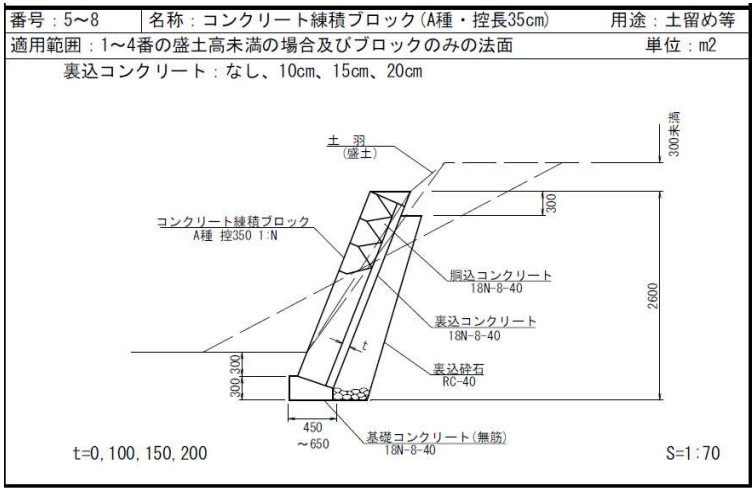

災害復旧工法:コンクリート練積ブロック

災害箇所(山陽地区　小原)

災害箇所(山陽地区　小原)　A箇所

災害箇所(山陽地区　小原)　B箇所

災害箇所(山陽地区　小原)　C箇所

番号:⑩-13-106

農 林 災 害 位 置 図

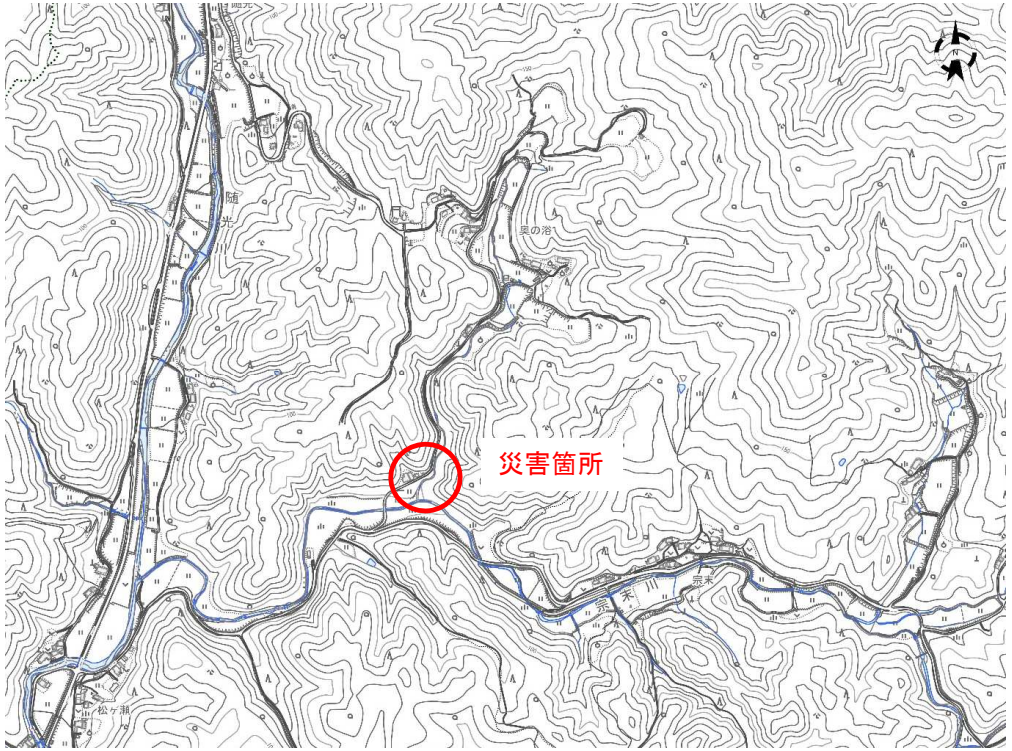

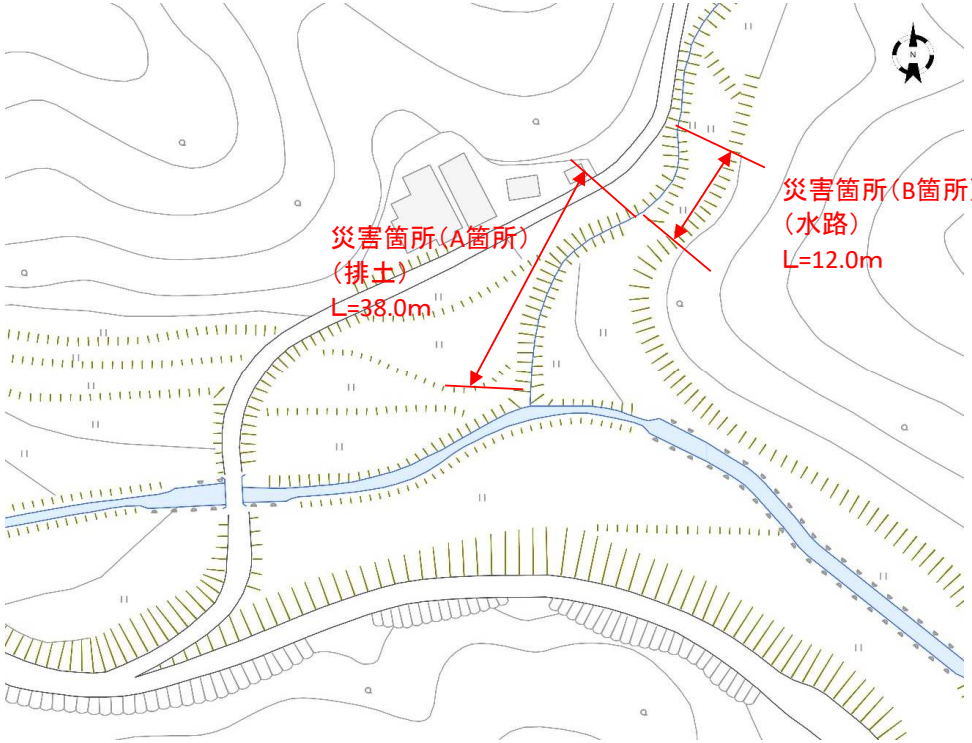

番号：5～8	名称：コンクリート練積ブロック(A種・控長35cm)	用途：土留め等
適用範囲：1～4番の盛土高未満の場合及びブロックのみの法面		単位：m2

裏込コンクリート：なし、10cm、15cm、20cm

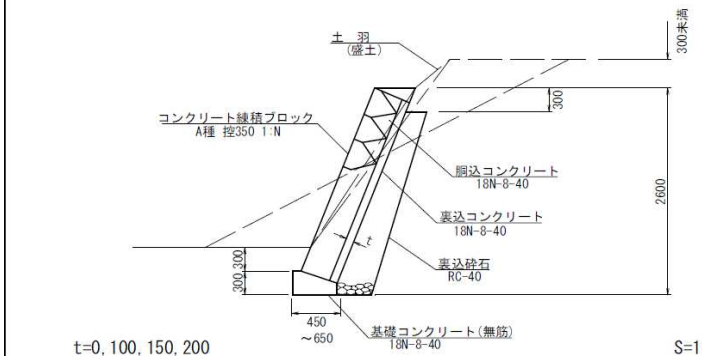

災害復旧工法:コンクリート練積ブロック

番号:⑩ 13-106

災害箇所(山陽地区　藤ノ部)

災害箇所(山陽地区　藤ノ部)

番号;⑪ 13-107

農 林 災 害 位 置 図

番号：5～8	名称：コンクリート練積ブロック(A種・控長35cm)	用途：土留め等
適用範囲：1～4番の盛土高未満の場合及びブロックのみの法面		単位：m2

裏込コンクリート：なし、10cm、15cm、20cm

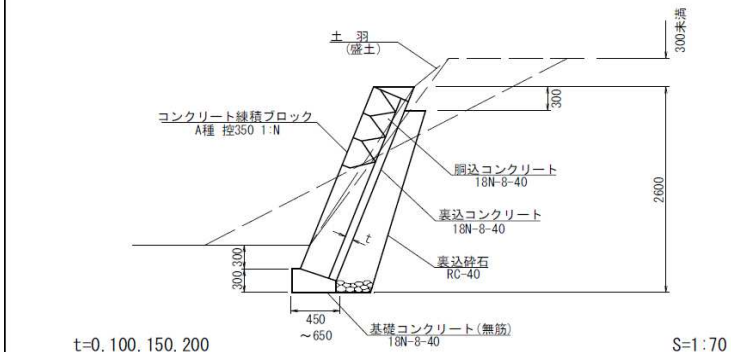

災害復旧工法:コンクリート練積ブロック

番号:⑪ 13-107

災害箇所(山陽地区　上ヶ田)

災害箇所(山陽地区　上ヶ田)

番号:⑫ 13-108

農 林 災 害 位 置 図

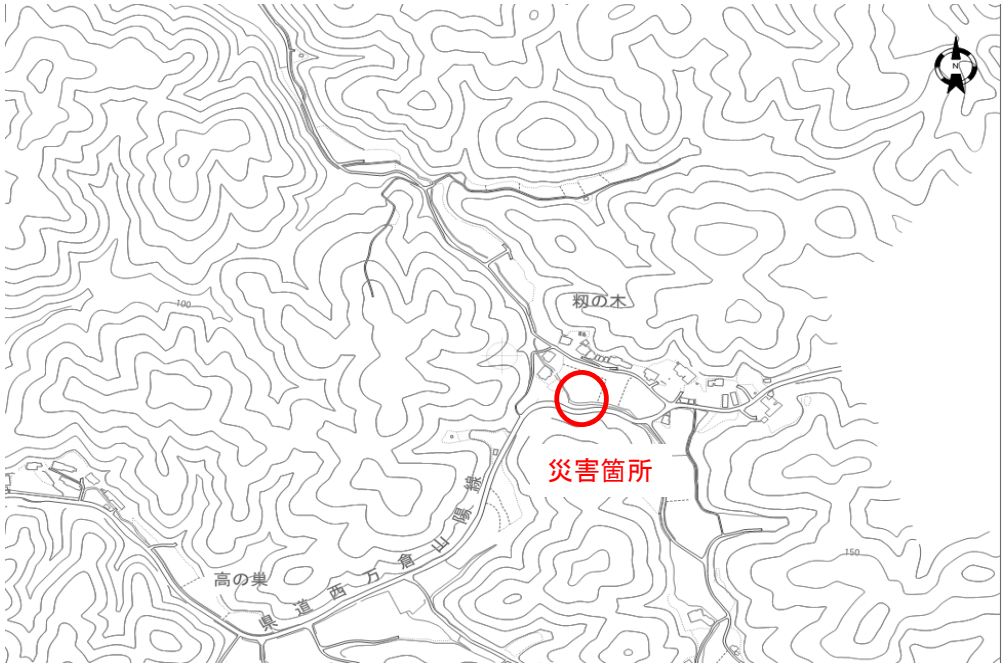

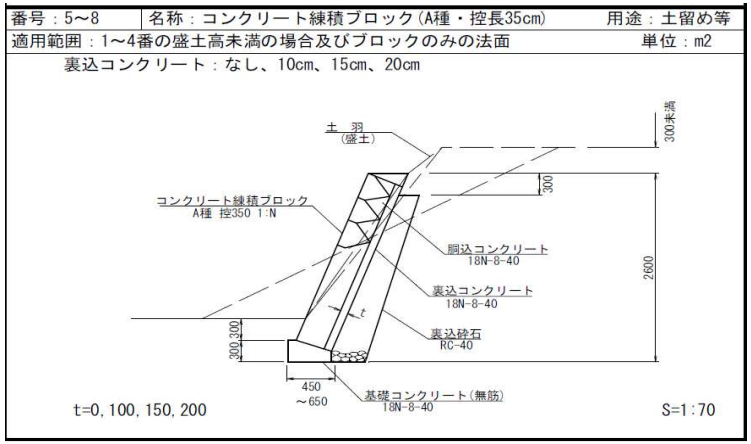

災害復旧工法:コンクリート練積ブロック

番号:⑫ 13-108

災害箇所(山陽地区　竹ノ下)

災害箇所(山陽地区　竹ノ下)　A箇所

災害箇所(山陽地区　竹ノ下)　B箇所

災害箇所(山陽地区　竹ノ下)　B箇所

番号:⑬ 13-109

農 林 災 害 位 置 図

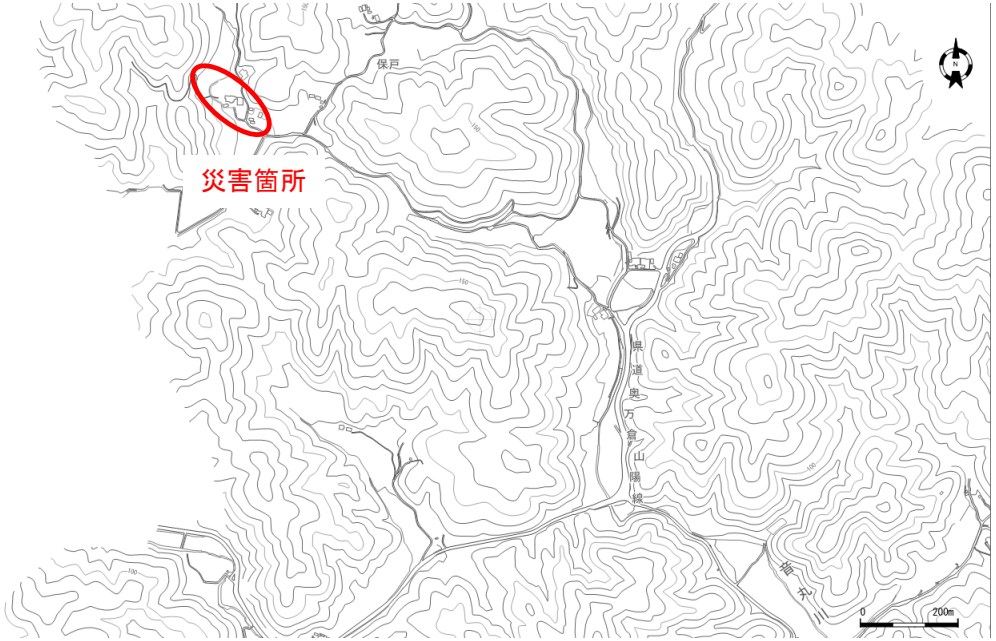

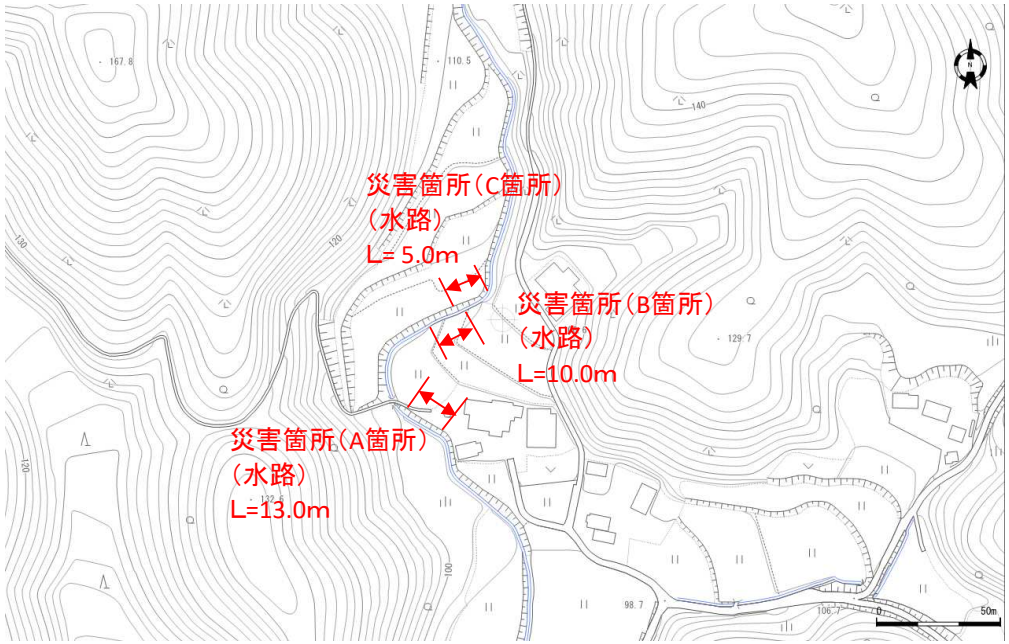

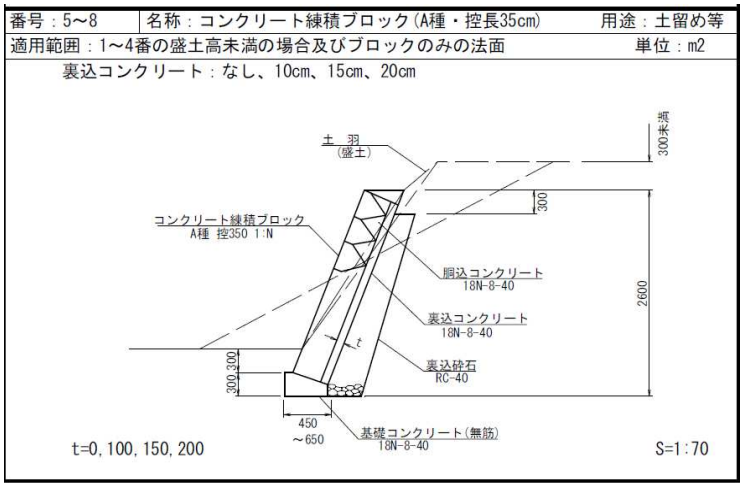

災害復旧工法:コンクリート練積ブロック

災害箇所(山陽地区　木挽地)

災害箇所(山陽地区　木挽地)　A箇所

災害箇所(山陽地区　木挽地)　B箇所

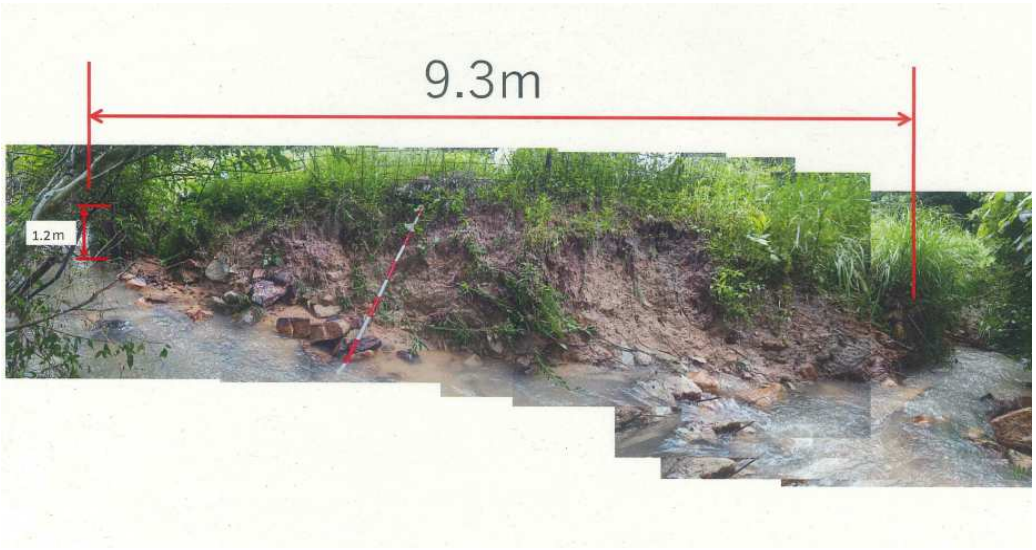

災害箇所(山陽地区　木挽地)　C箇所

番号:⑭ 13-110

農 林 災 害 位 置 図

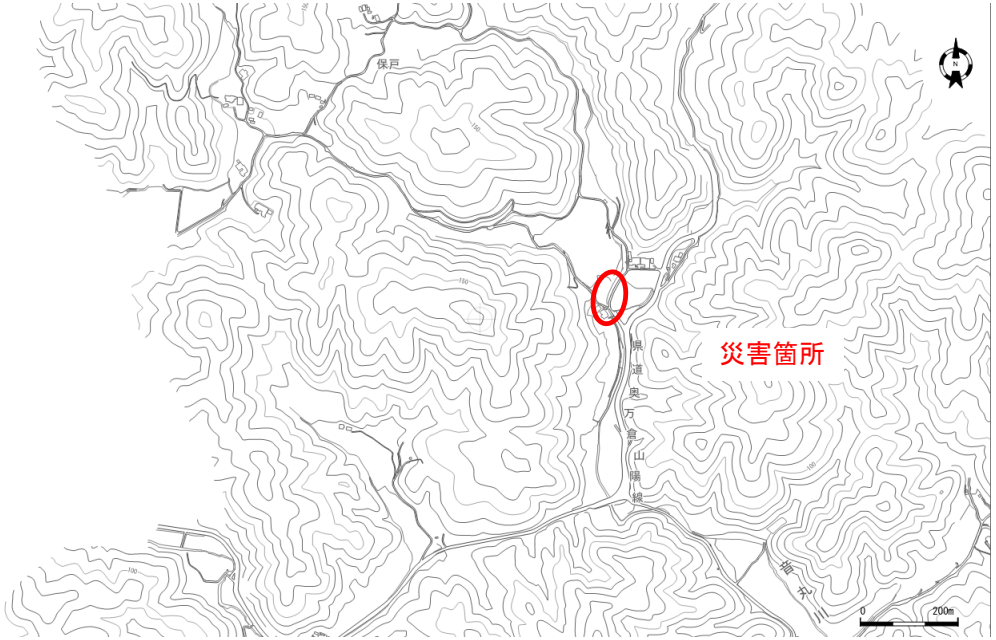

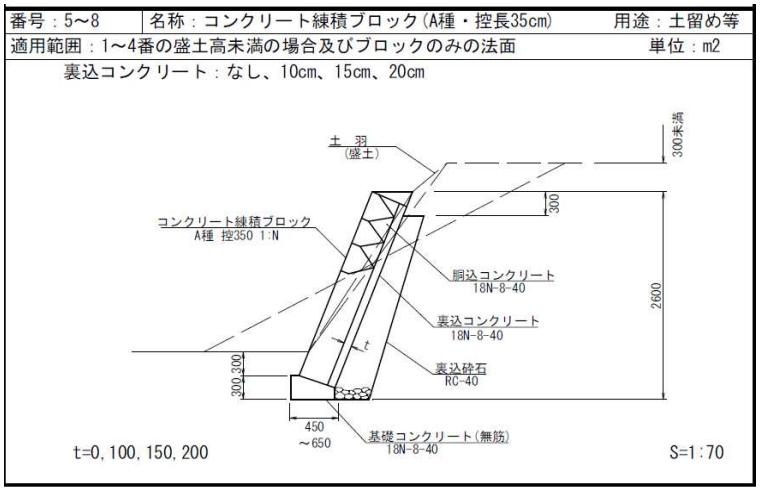

災害復旧工法:コンクリート練積ブロック

災害箇所(山陽地区　金堀)

災害箇所(山陽地区　金堀)

番号:⑮ 13-111

農 林 災 害 位 置 図

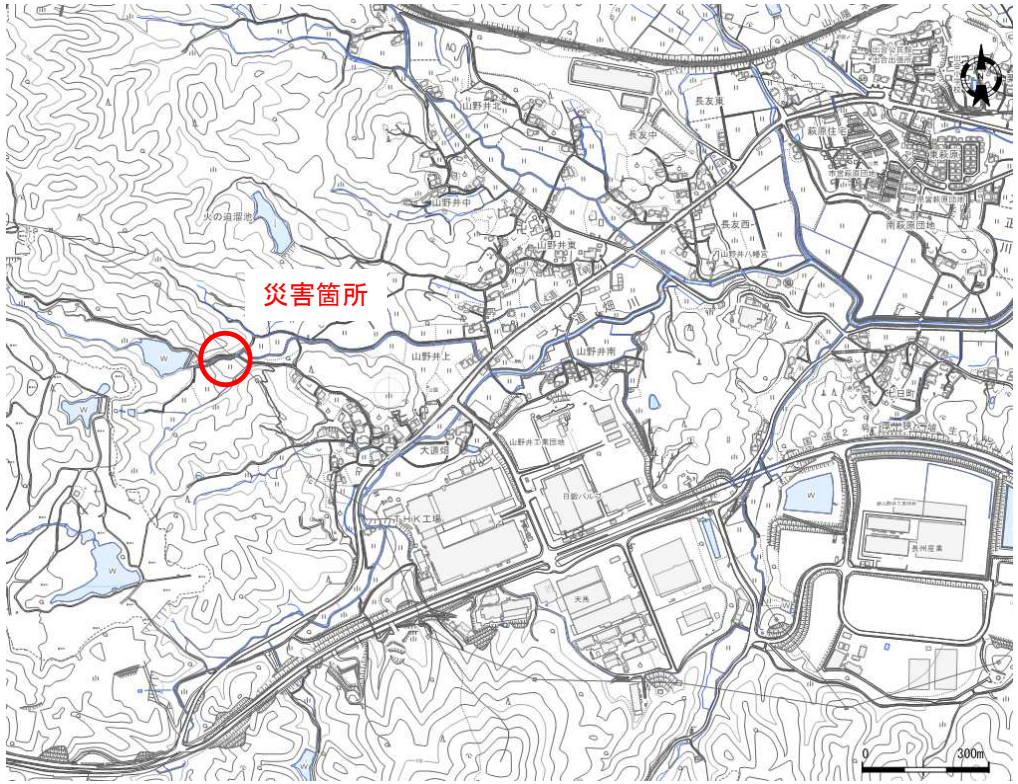

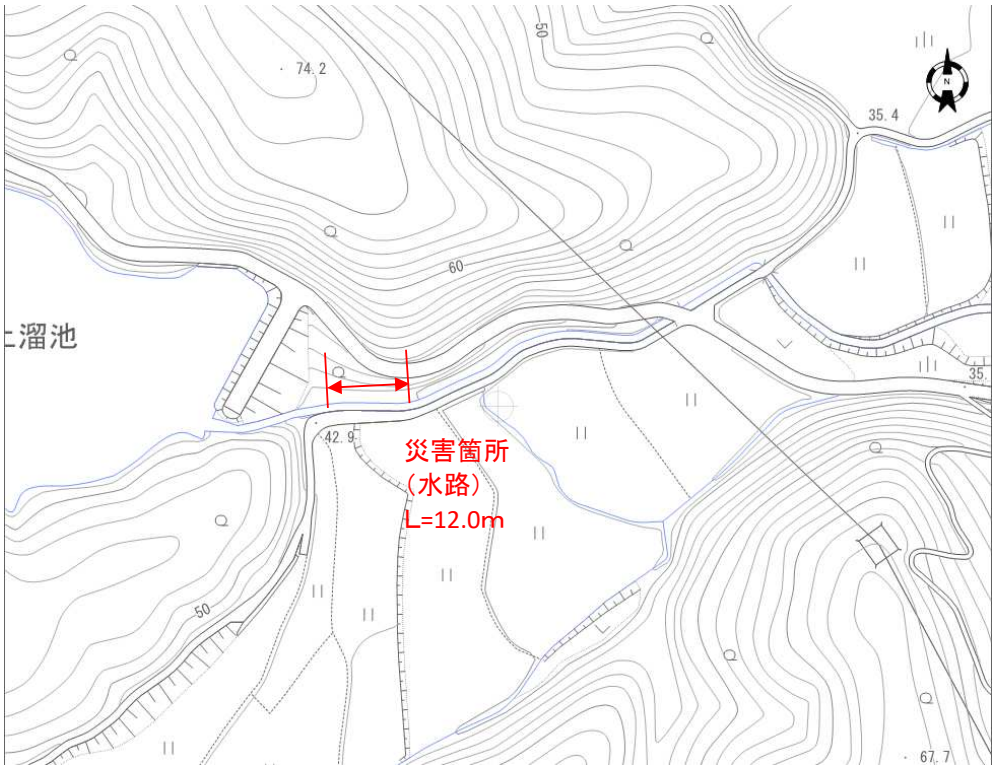

番号：21～24	名称：コンクリート練積ブロック(岩着：A種・控長35cm) 用途：土留め等
適用範囲：17～20番の盛土高未満の場合及びブロックのみの法面	単位：m2

裏込コンクリート：なし、10cm、15cm、20cm

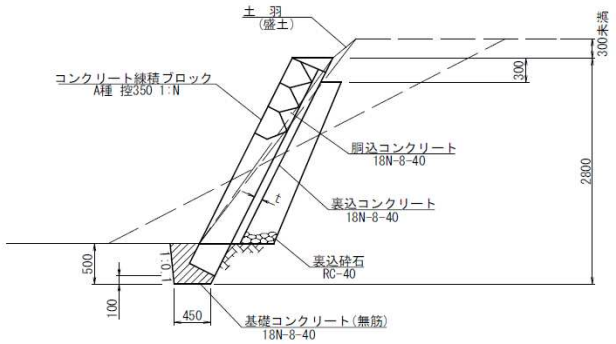

t=0, 100, 150, 200　　S=1:70

災害復旧工法:コンクリート練積ブロック

災害箇所(山陽地区　長迫)

災害箇所(山陽地区　長迫)

災害箇所(山陽地区　長迫)

災害箇所(山陽地区　長迫)

番号:⑯ 13-112

農 林 災 害 位 置 図

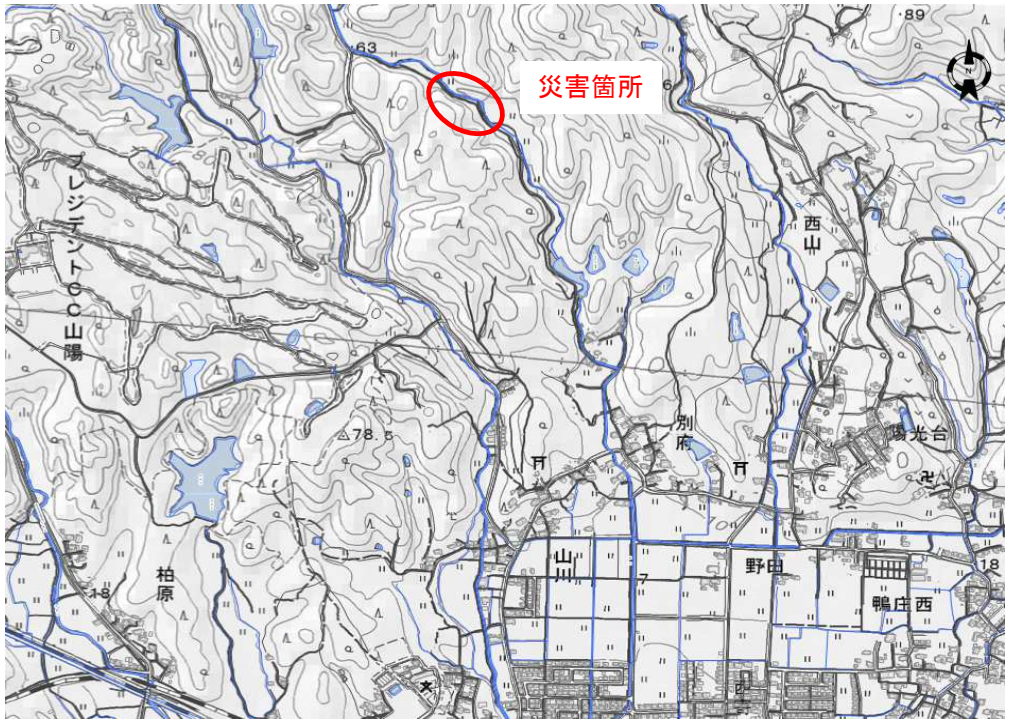

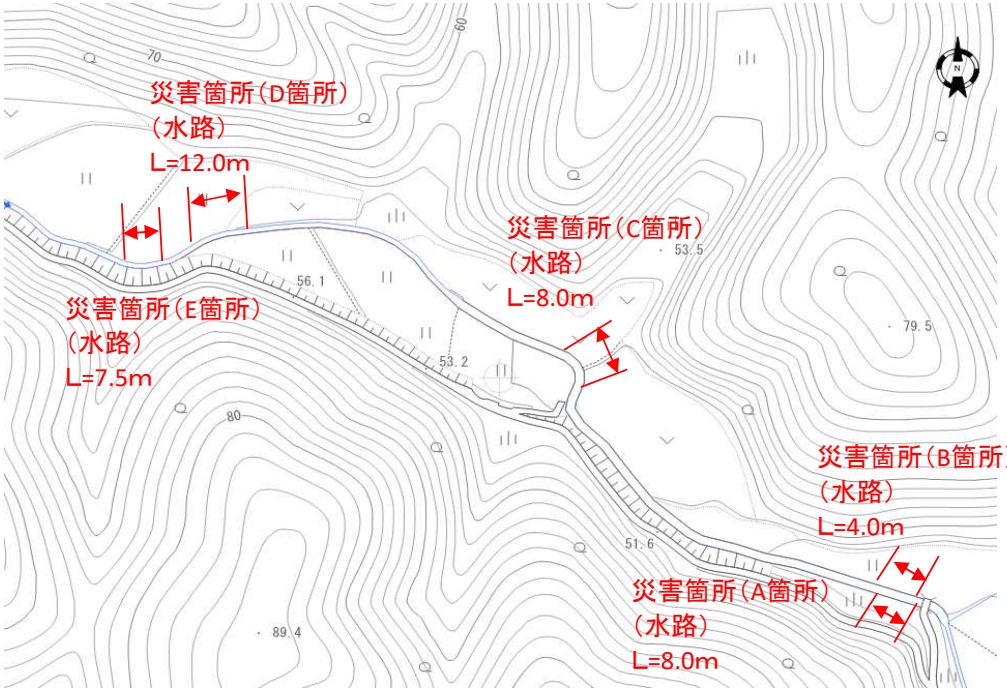

番号：5～8	名称：コンクリート練積ブロック(A種・控長35cm)	用途：土留め等
適用範囲：1～4番の盛土高未満の場合及びブロックのみの法面		単位：m2

裏込コンクリート：なし、10cm、15cm、20cm

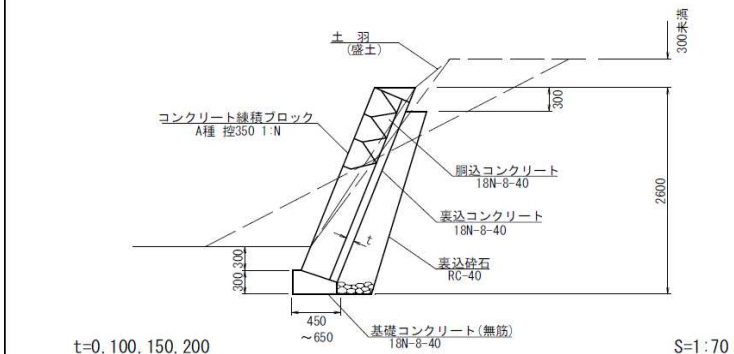

災害復旧工法:コンクリート練積ブロック

災害箇所(山陽地区 二ノ山中)

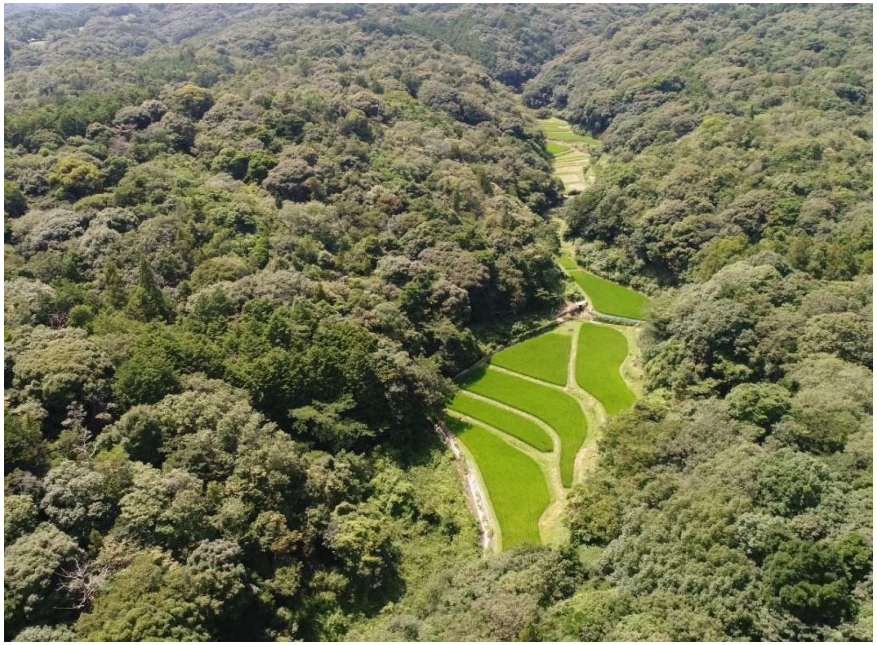

災害箇所(山陽地区 二ノ山中) A･B箇所

災害箇所(山陽地区 二ノ山中) C箇所

災害箇所(山陽地区 二ノ山中) D･E箇所

番号:⑰ 13-113

農 林 災 害 位 置 図

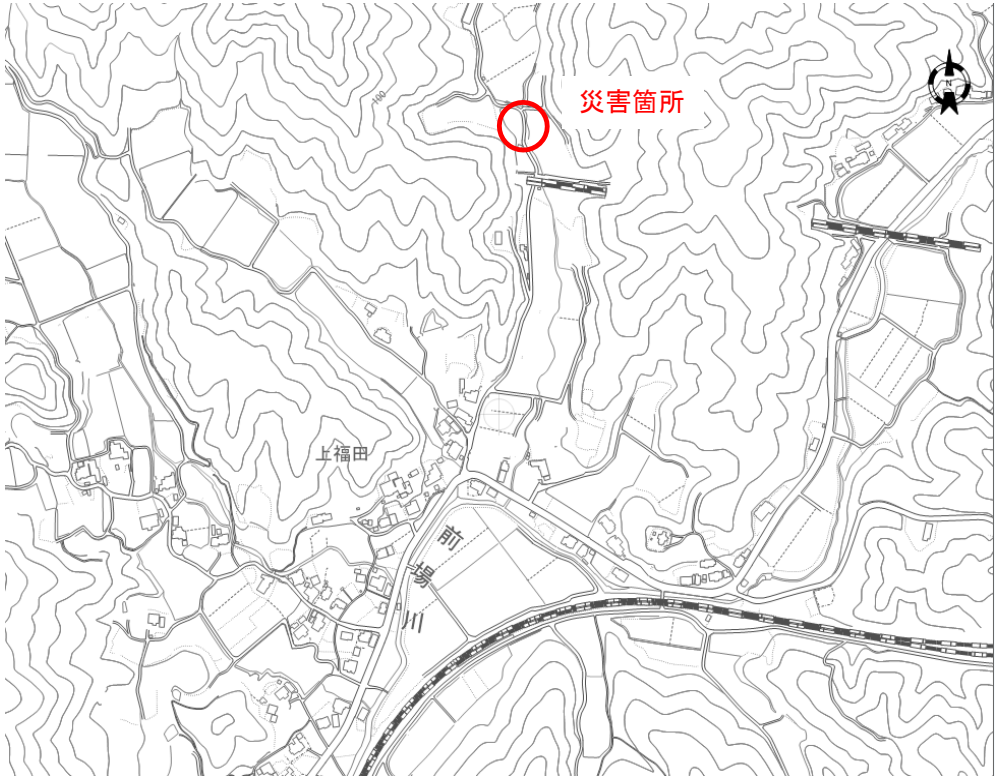

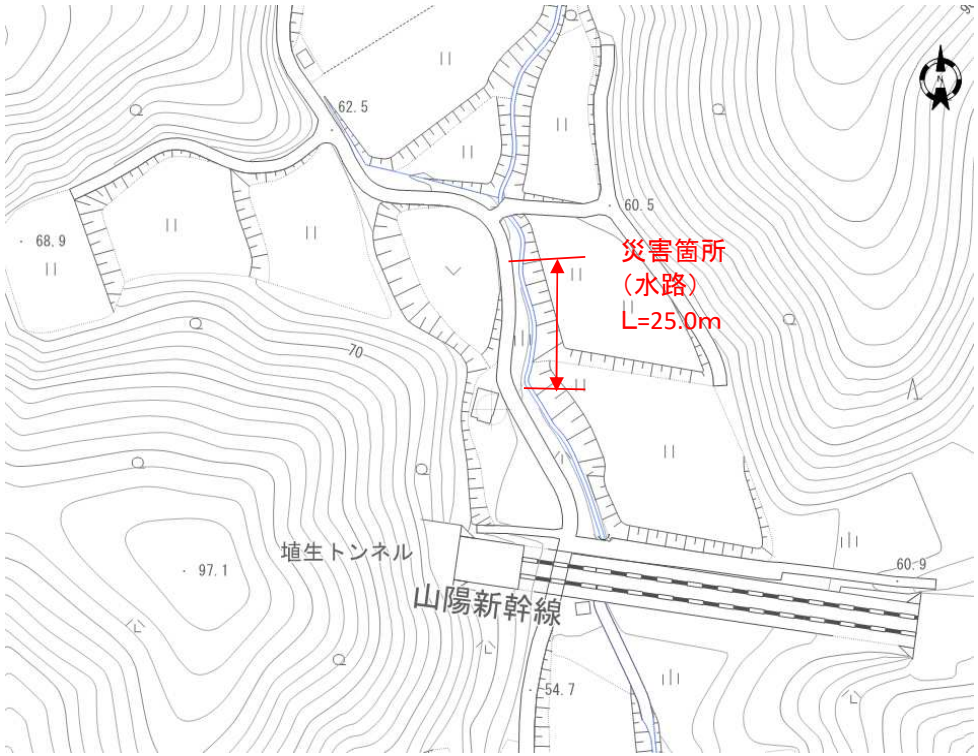

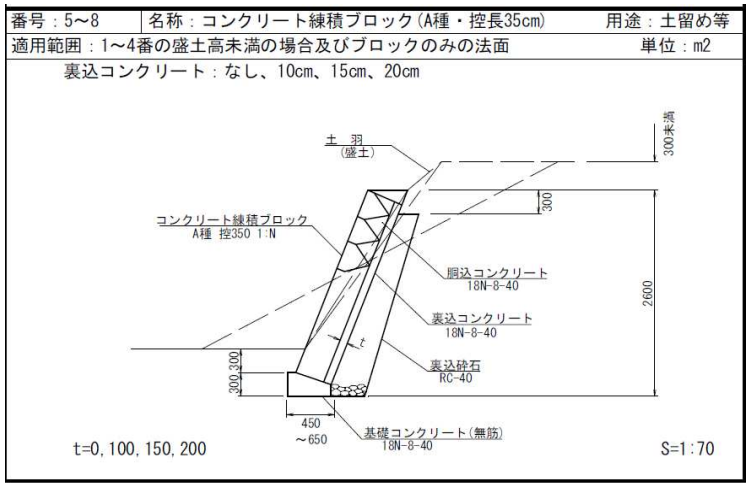

災害復旧工法:コンクリート練積ブロック

番号:⑰ 13-113

災害箇所(山陽地区　山口)

災害箇所(山陽地区　山口)

番号:⑱ 13-114

農 林 災 害 位 置 図

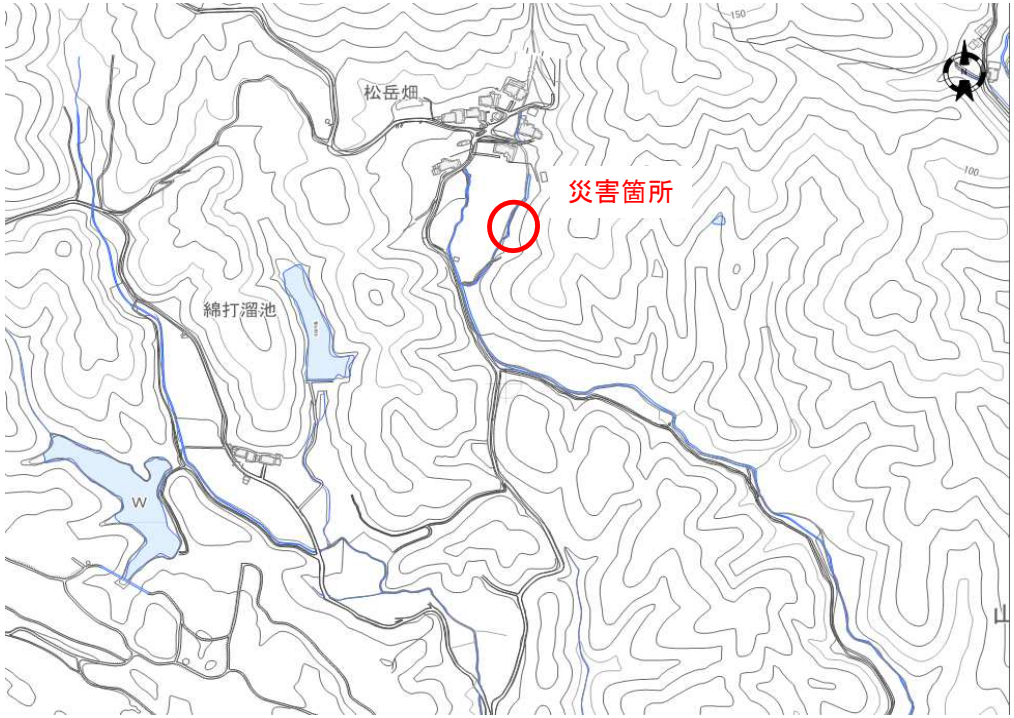

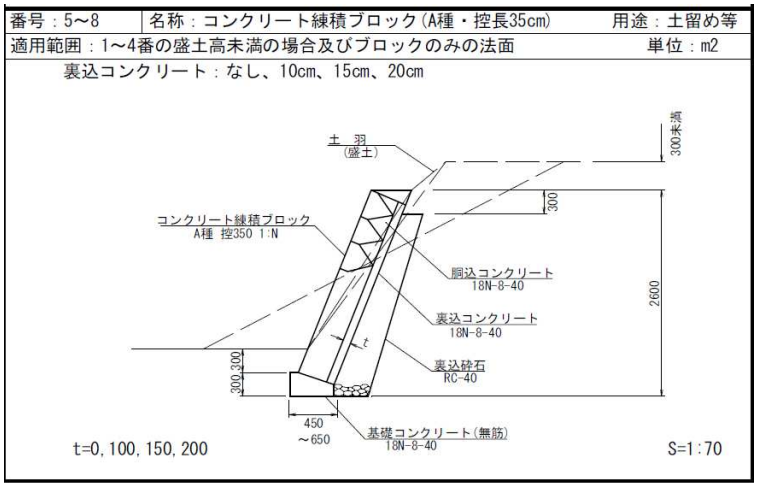

災害復旧工法:コンクリート練積ブロック

番号:⑱ 13-114

災害箇所(山陽地区　東畑)

災害箇所(山陽地区　　東畑)　A箇所

災害箇所(山陽地区　　東畑)　A箇所

災害箇所(山陽地区　　東畑)　B箇所

番号:⑲ 林道福田大持

農 林 災 害 位 置 図

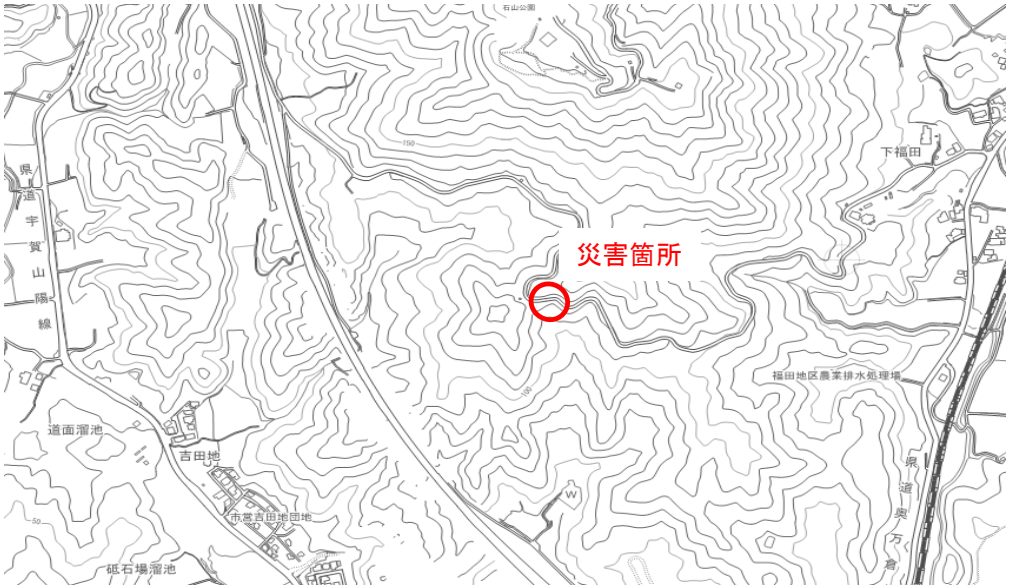

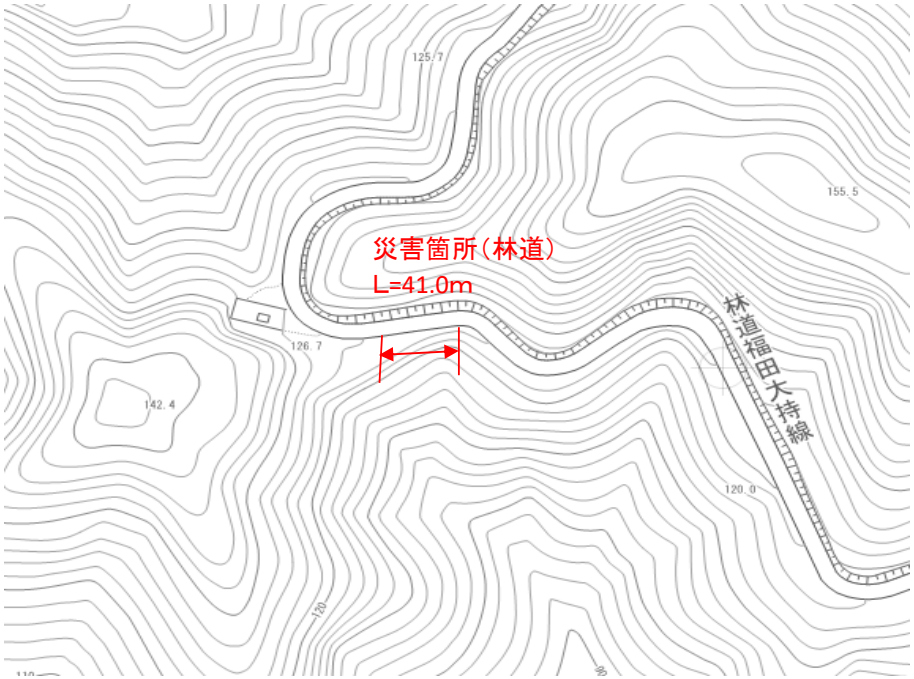

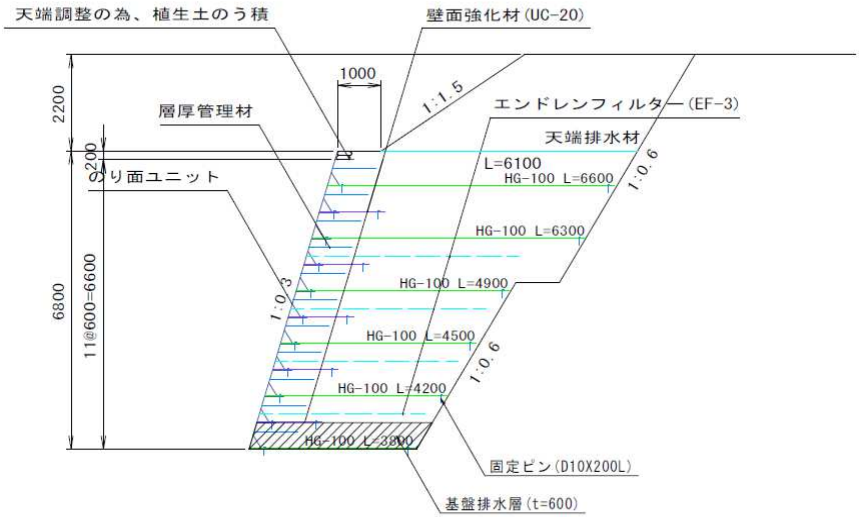

災害復旧工法:補強盛土工

番号:⑲ 林道福田大持

災害箇所(林道　福田大持線)

災害箇所(林道　福田大持線)

議案第57号　資料1 低木剪定（都市計画課）

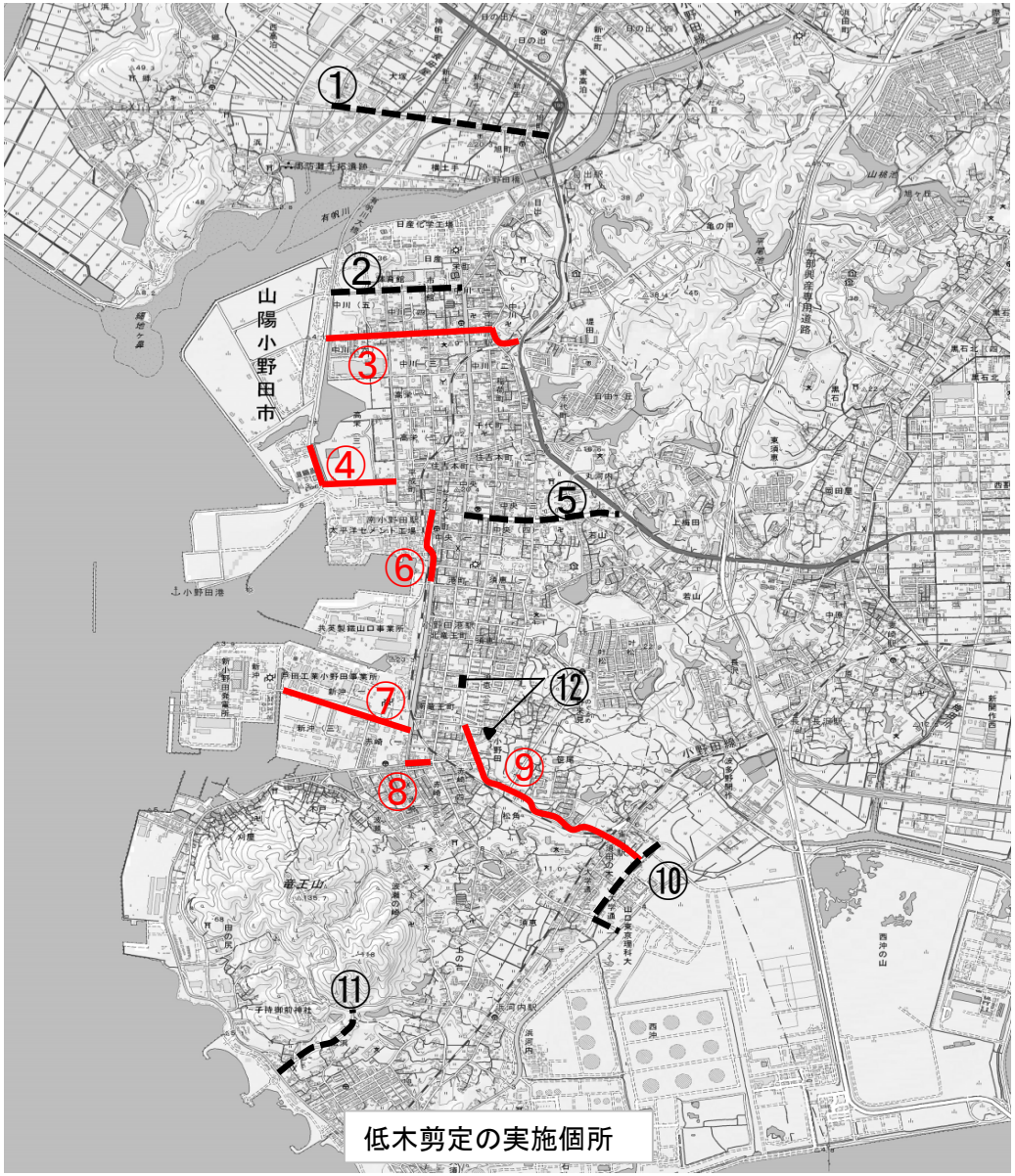

	路線名	作業状況
①	市道旭町後潟線	完了
②	市道栄町六十番線	完了
③	市道中川六十番通り線、市道小野田山手1号線、市道中川亀の甲線	未実施
④	市道六十番堤塘線、市道住吉若沖線	未実施
⑤	市道公園通り丸河内線	完了
⑥	市道海岸通り線	未実施
⑦	市道新沖線	未実施
⑧	市道竜王町西の浜線	未実施
⑨	市道本町古開作線、市道西の浜雀田線、市道大学通り線	未実施
⑩	市道大学通り線、市道須田の木線、小野田須恵線	完了
⑪	市道竜王山線	完了
⑫	古開作地区及び須恵地区低木剪定	完了

凡例	
▬▬	:作業完了の路線
▬▬	:未実施の路線

配置図（竜王山オートキャンプ場）

サテライトハウスB棟

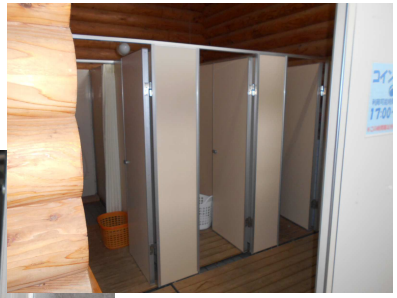
シャワー室

既存給湯器